№ п/п	Запрошувані дані	КСО-Е-20В/6/630-272	
1	Номінальна напруга	6кВ	
2	Ном. струм збірних шин	1000А	АД31 8х60
3	Ном. струм відключення	20кА	
4	Схеми первинних з'єднань	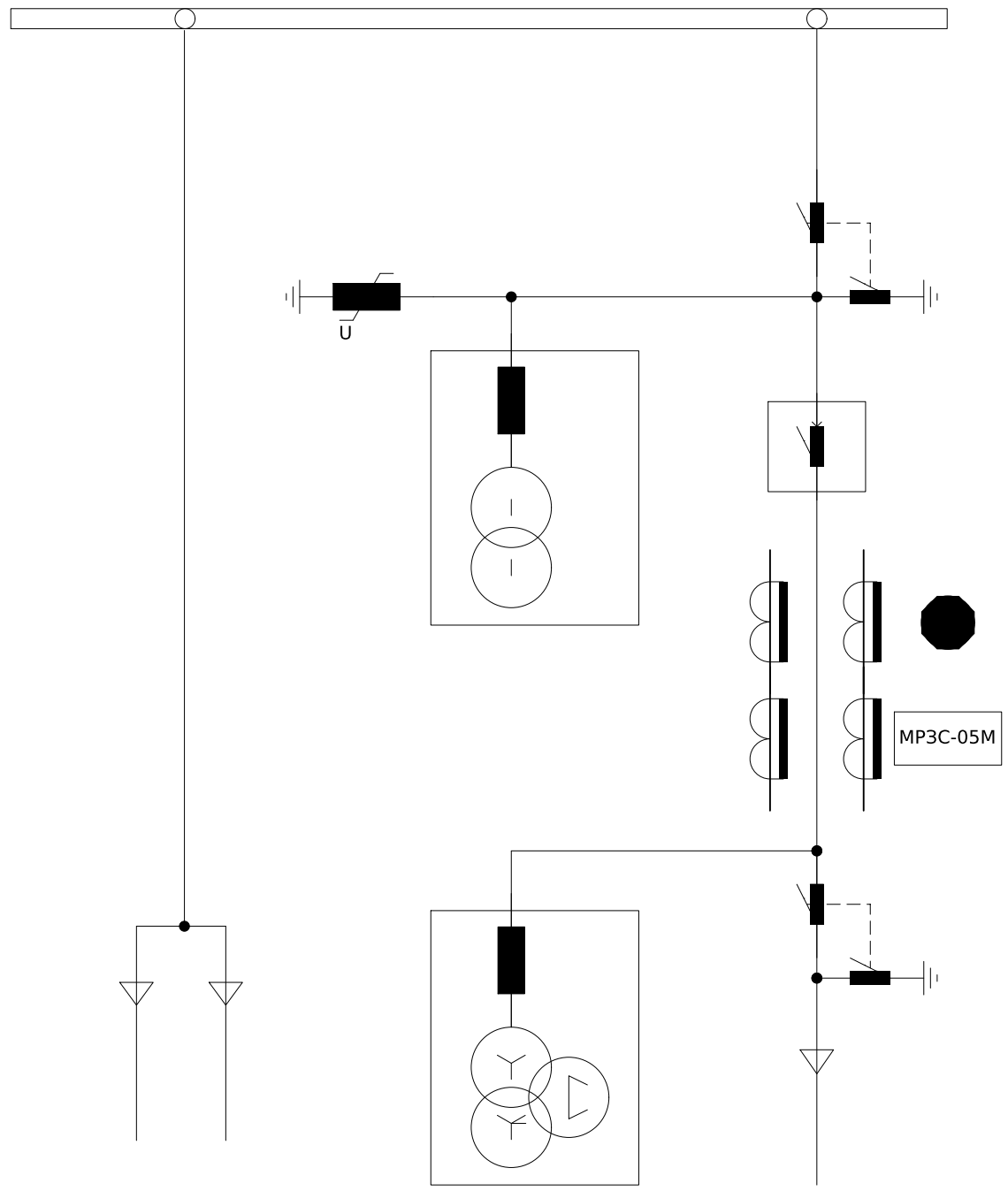	
5	Порядковий номер комірки	№1	
6	Номенклатурне позначення	КСО-Е-20В/6/630-272	
7	Призначення комірки	Відхідна до Т-1	
8	Тип шинного роз'єднувача	РВЗ П-1-10/630- УХЛ2, L=200мм	
9	Тип лінійного роз'єднувача	РР/EL-РР-ОЗ-10-630-25У2	
10	Тип вакуумного вимикача	ВВ/TEL-10/630-20У3	
11	Тип ОПН		
12	Тип трасформаторів струму	TCS2-12-00.01.3-300/5-0,5SFS3/10P7-10/15	
13	Тип ТН	3xIVS1F-1.1.1-6000:√3/100:√3/100:3-50/0.5-150/3P(400 ВА)	
14	Тип ТВП	PVD1F-2.1.2-1,25-6000/220	
15	Пристрій захисту МРЗС-05М	МРЗС-05М РСГИ.466452.012-13.2	
16	Живлення кіл управління	220В, 50Гц	
17	Живлення кіл сигналізації	220В, 50Гц	
18	Живлення кіл освітлення	220В, 50Гц	

Погоджено:

Зам. інв. №

Підпис і дата

Інв. № ор.

Зм.	Кільк.	Арк.	№док.	Підпис	Дата
Розробив					
Перевірив					

ЛК-ТР-10-RP-054-01

Типове рішення

Стадія	Аркуш	Аркушів
Р	1	1

Комірка №1 В-6 Т-1
Опросний лист

ТОВ "ЛК Енергія"

Формат А3

План розподільчого пристрою ПП 6/10кВ

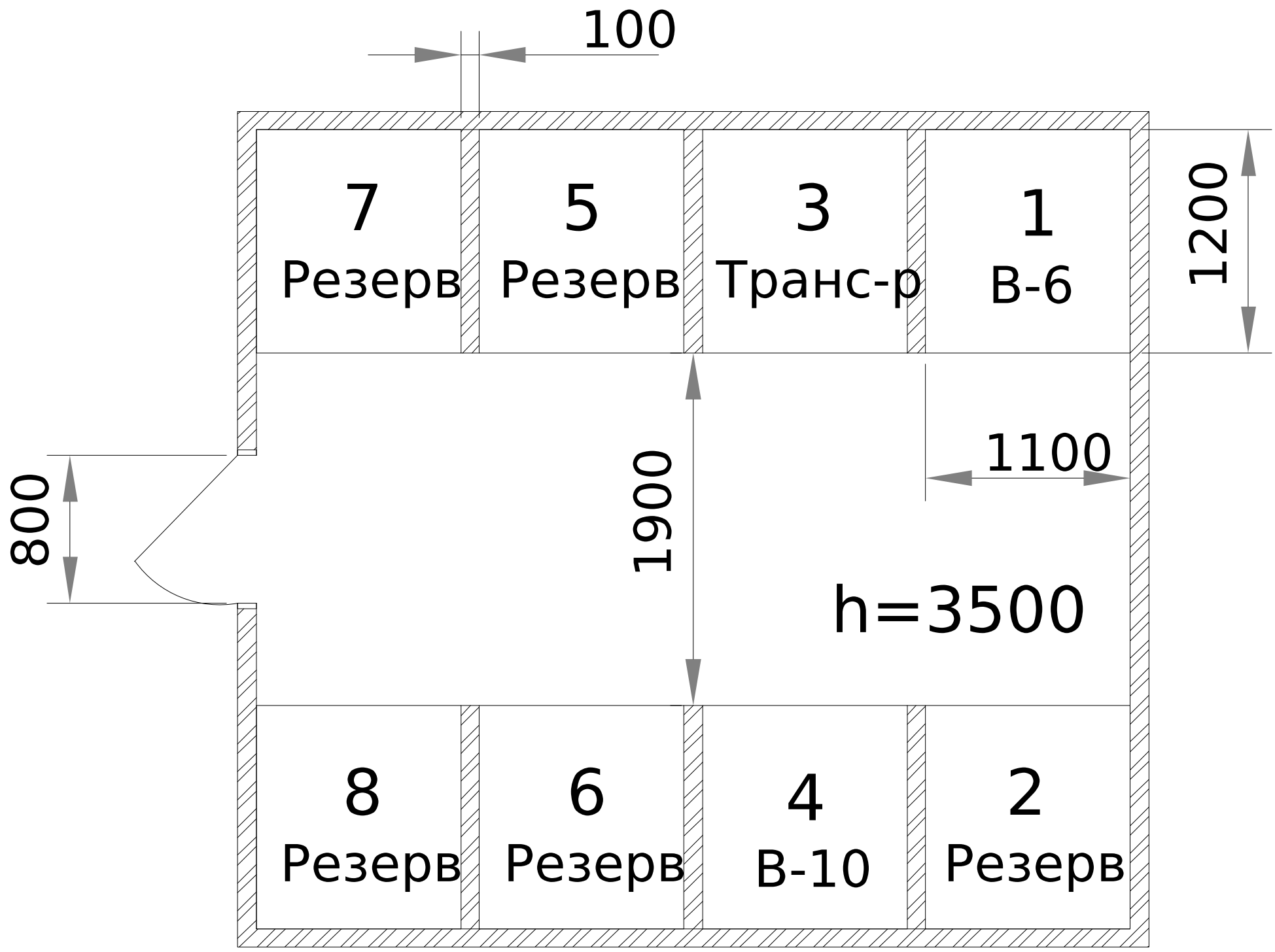

Погоджено:

Зам. інв. №

Підпис і дата

Інв. № ор.

Зм.	Кільк.	Арк.	№док.	Підпис	Дата
Розробив					
Перевірив					

ЛК-ТР-10-RP-054-01

Типове рішення

Стадія	Аркуш	Аркушів
Р	1	1

Комірка №1 В-6 Т-1
Схема розташування

ТОВ "ЛК Енергія"

Формат А3

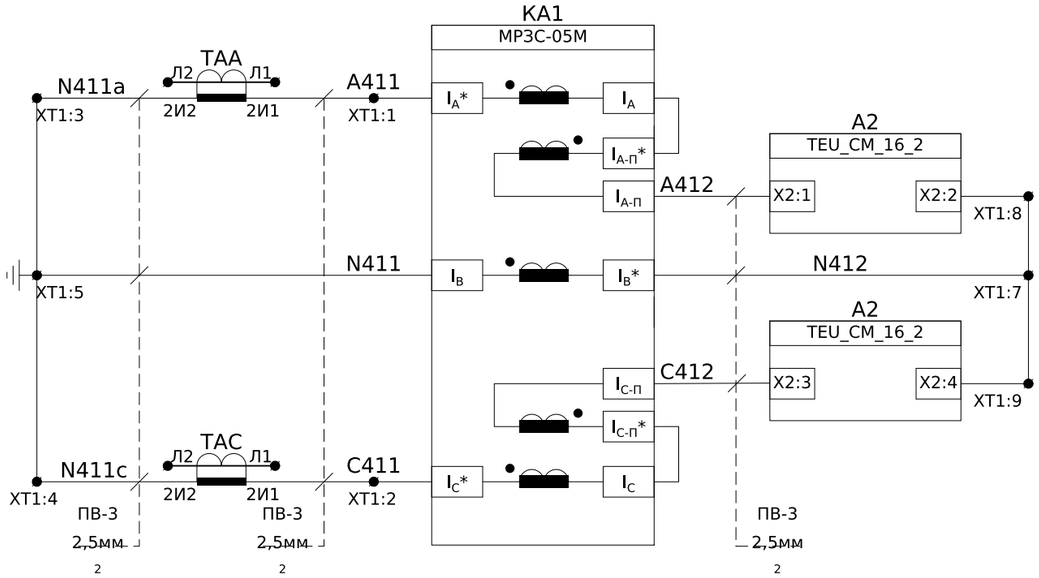

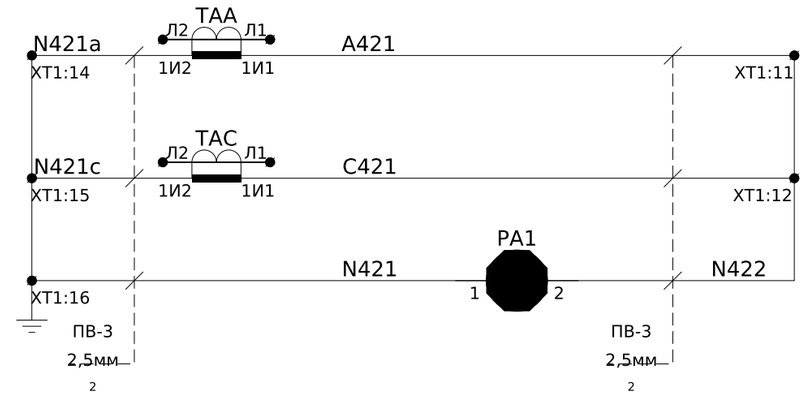

Обмотка №2

Струмові кола захисту

Обмотка №1

Кола струму вимірювання

Пояснююча однолінійна схема

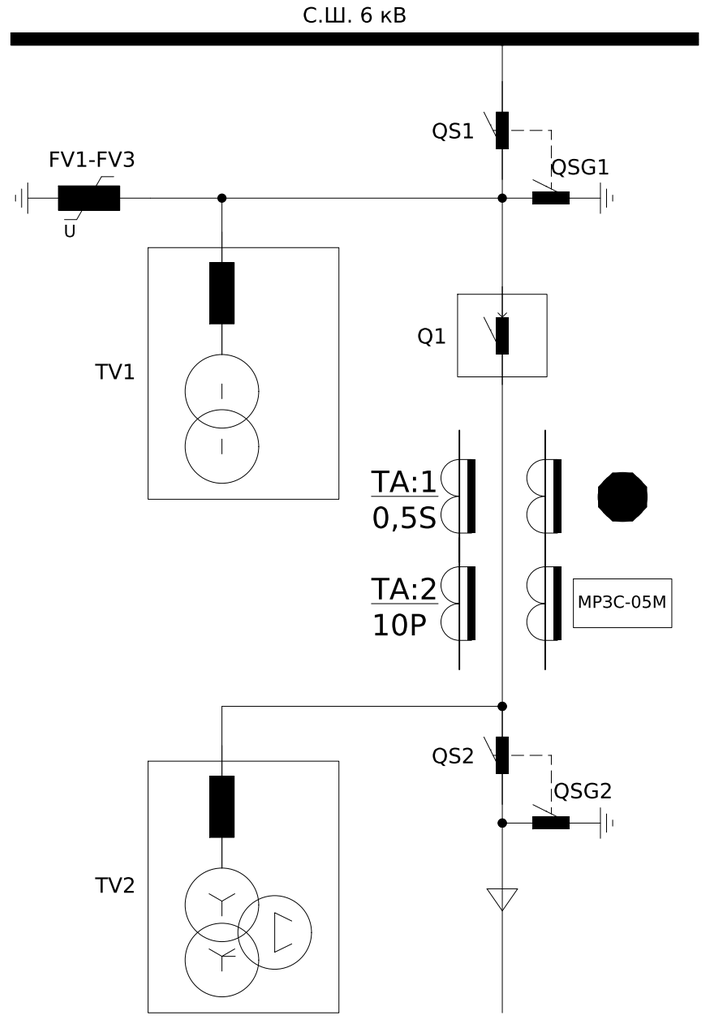

Примітки: Монтаж вторинних кіл виконати проводом ПВ-3 1мм^2, якщо не вказано інше.

Зм.	Кільк.	Арк.	№док.	Підпис	Дата	ЛК-ТР-10-RP-054-02		
Розробив						Типове рішення	Стадія	Аркуш	Аркушів
Перевірив							Р	1	10
						Комірка №1 В-6 Т-1 Схема електрична принципова	ТОВ "ЛК Енергія"		

Погоджено:

Зам. інв. №

Підпис і дата

Інв. № ор.

Формат А3

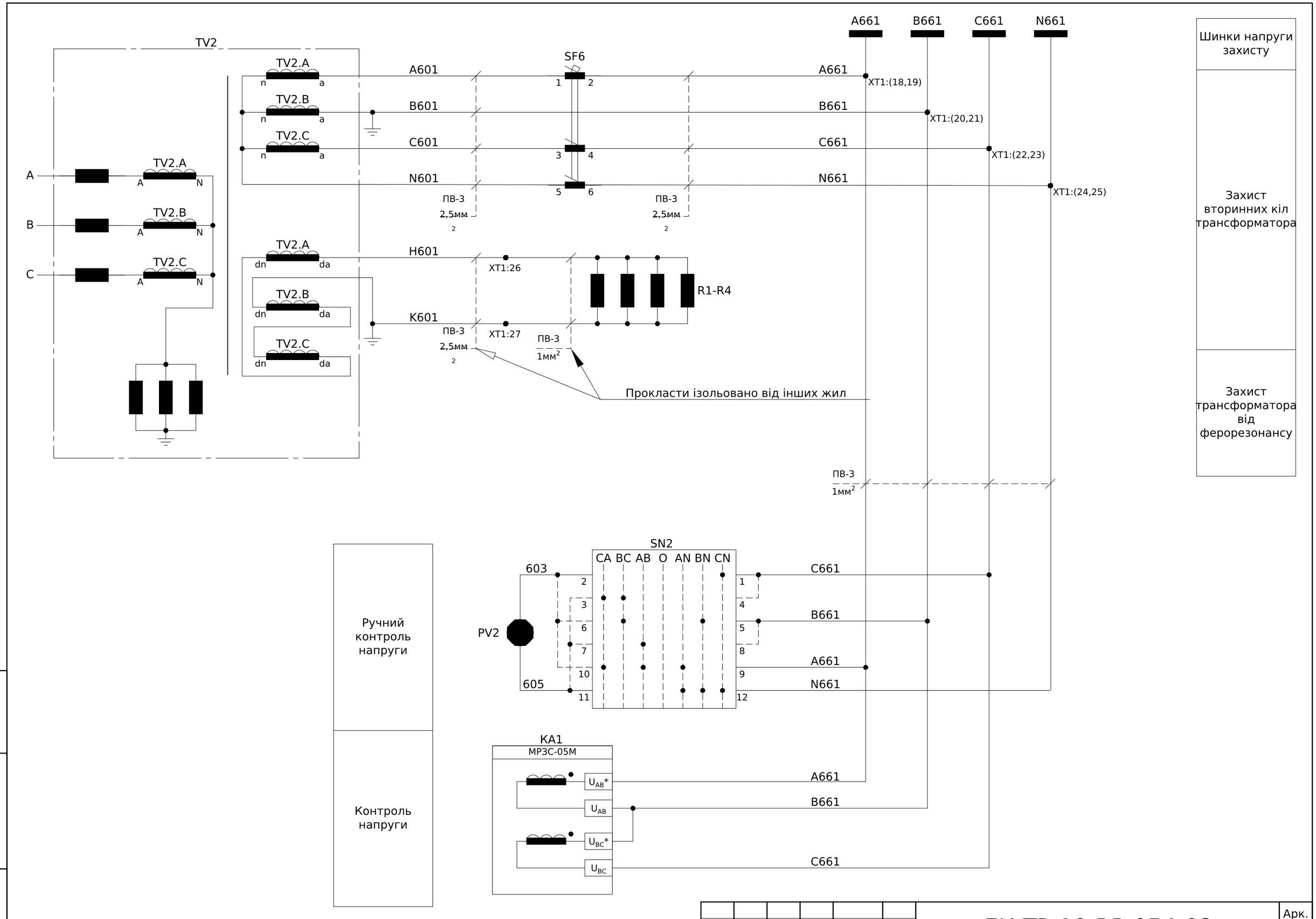

Зм.	Кільк.	Арк.	№док.	Підпис	Дата

ЛК-ТР-10-RP-054-02

Арк. 2

Зам. інв. №

Підпис і дата

Інв. № ор.

Формат А3

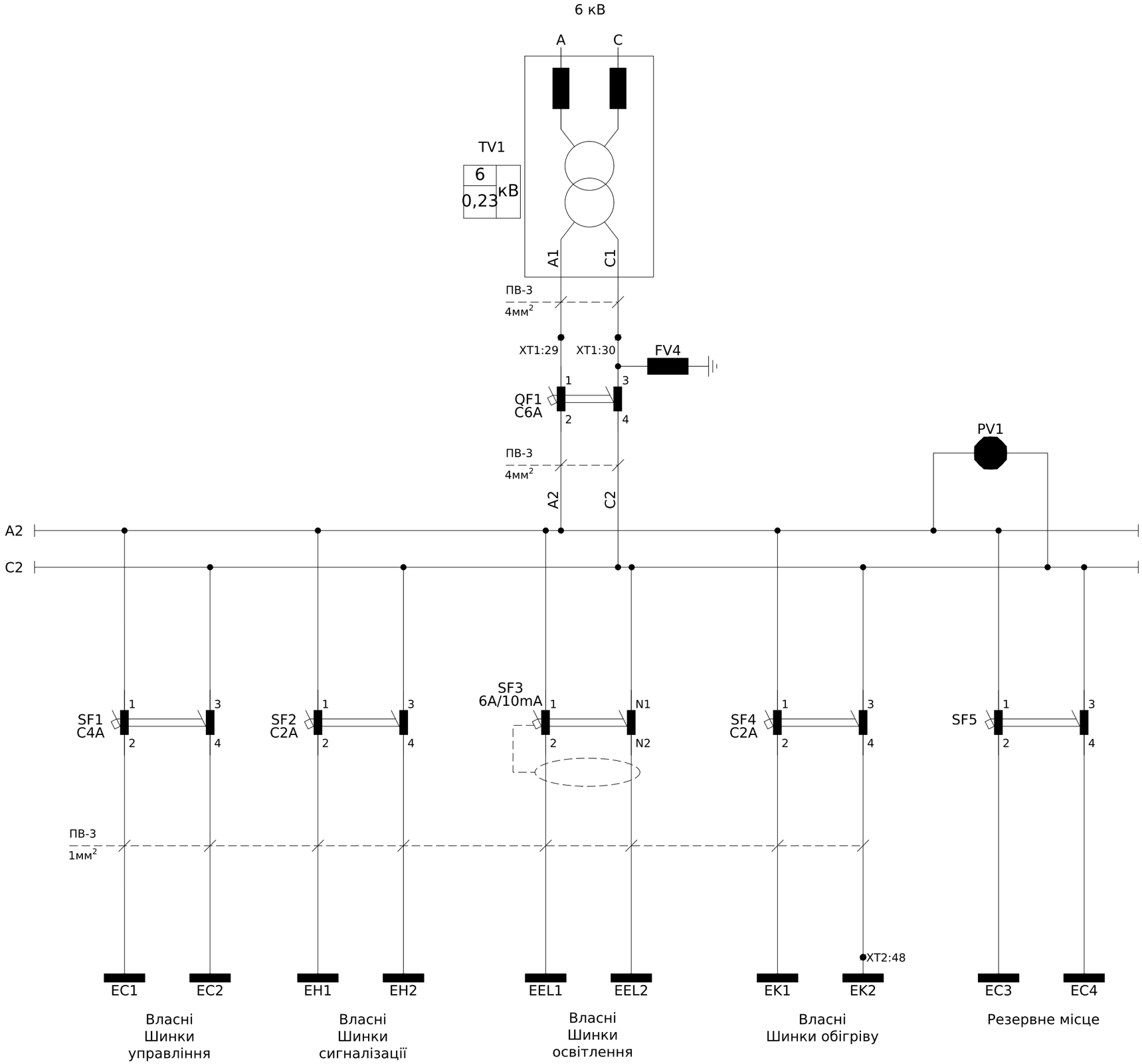

Високовольтні запобіжники
Трансформатор власних потреб (ТВП)
Захист ТВП
Контроль напруги власних потреб
Формування шинок власних потреб

Зам. інв. №	
Підпис і дата	
Інв. № ор.	

Зм.	Кільк.	Арк.	№док.	Підпис	Дата	ЛК-ТР-10-RP-054-02	Арк. 3

Формат А3

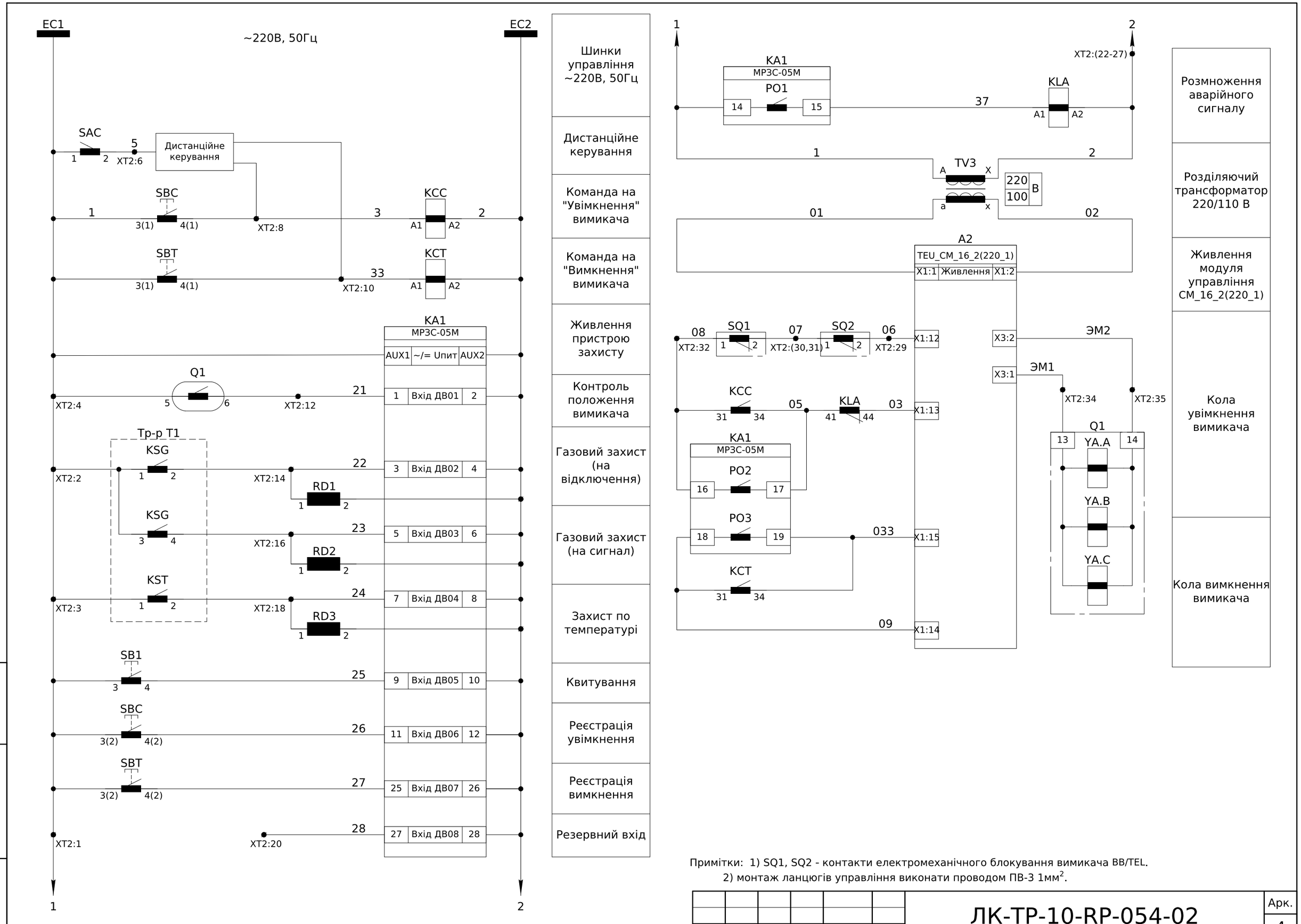

Примітки: 1) SQ1, SQ2 - контакти електромеханічного блокування вимикача BB/TEL.
2) монтаж ланцюгів управління виконати проводом ПВ-3 1мм^2.

Зм.	Кільк.	Арк.	№док.	Підпис	Дата	ЛК-ТР-10-RP-054-02	Арк. 4

Зам. інв. №

Підпис і дата

Інв. № ор.

Формат А3

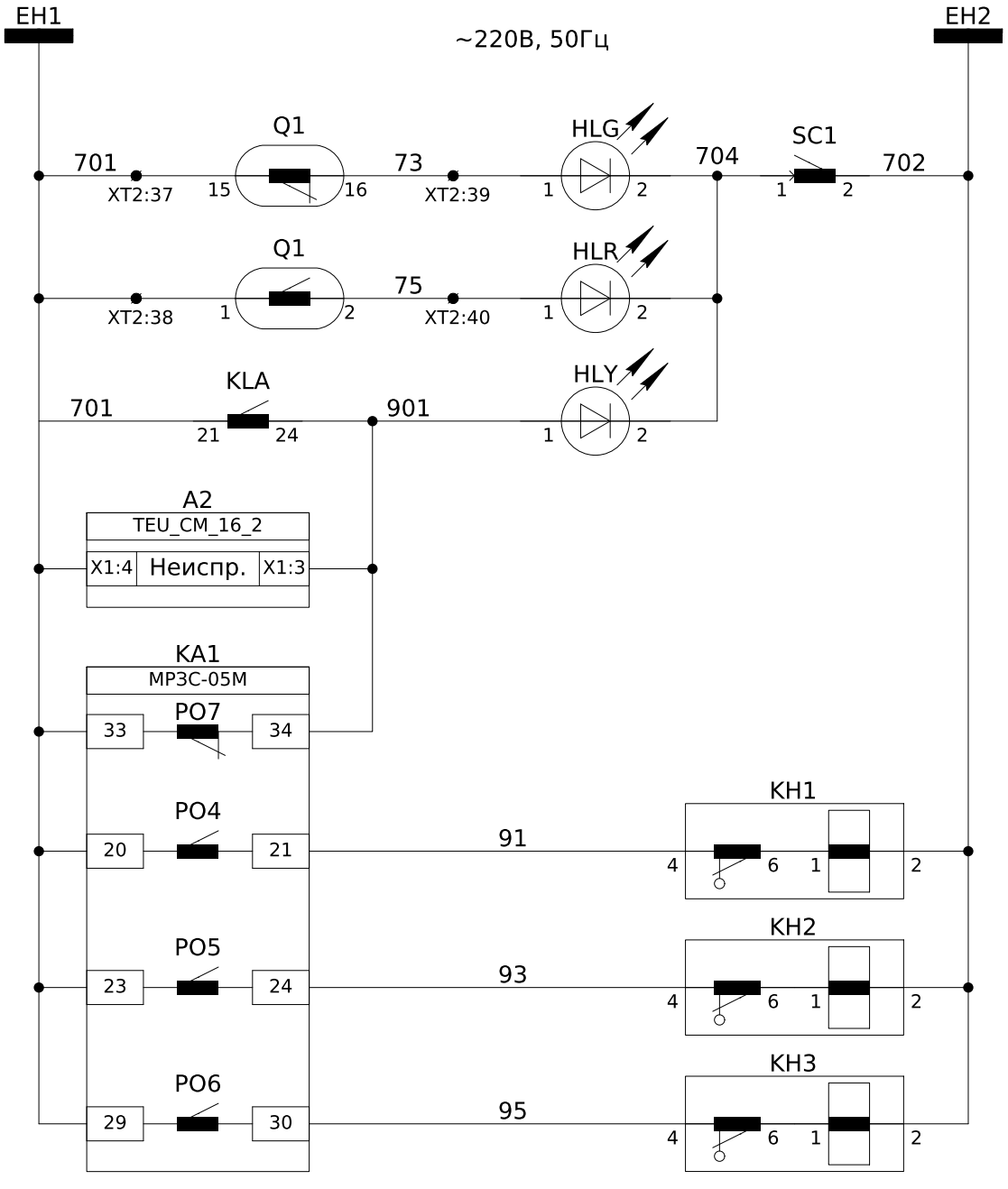

Шинки сигналізації ~220В, 50Гц

Сигнал "Вимикач Вимкнений"

Сигнал "Вимикач Увімкнений"

Сигнал "Несправність"

Несправність пристроїв шафи

Захист по струму

Захист по напрузі

Технологічний захист тр-тора

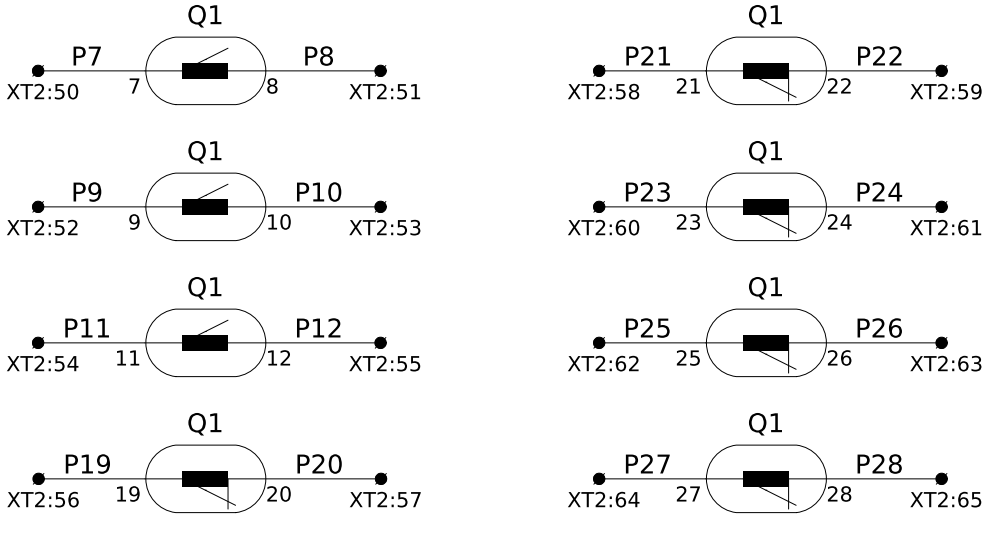

Резервні контакти положення вимикача

Зам. інв. №	
Підпис і дата	
Інв. № ор.	

Зм.	Кільк.	Арк.	№док.	Підпис	Дата

ЛК-ТР-10-RP-054-02

Арк. 5

Формат А4

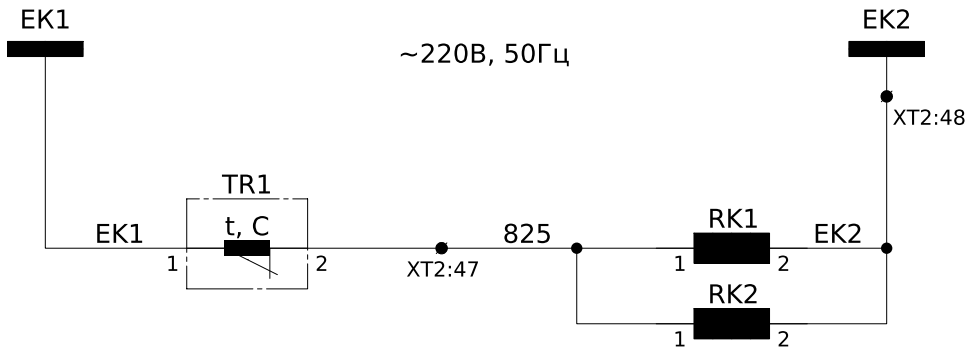

Шинки освітлення ~220В, 50Гц

Обігрів релейного відсіку

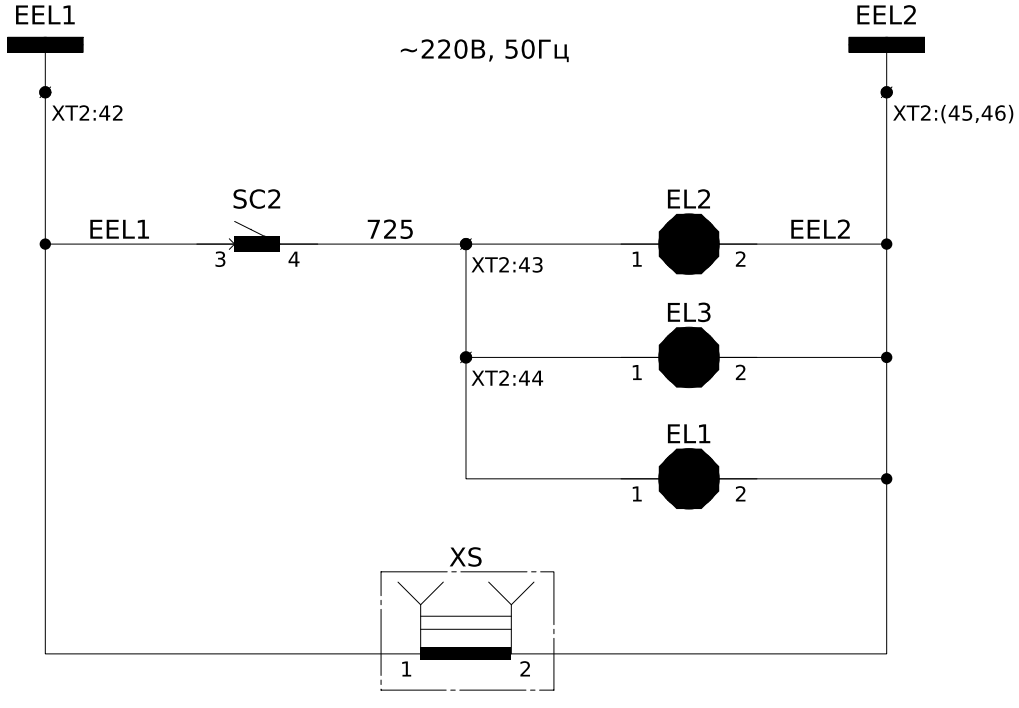

Шинки освітлення ~220В, 50Гц

Освітлення силового відсіку

Освітлення релейного відсіку

Розетка

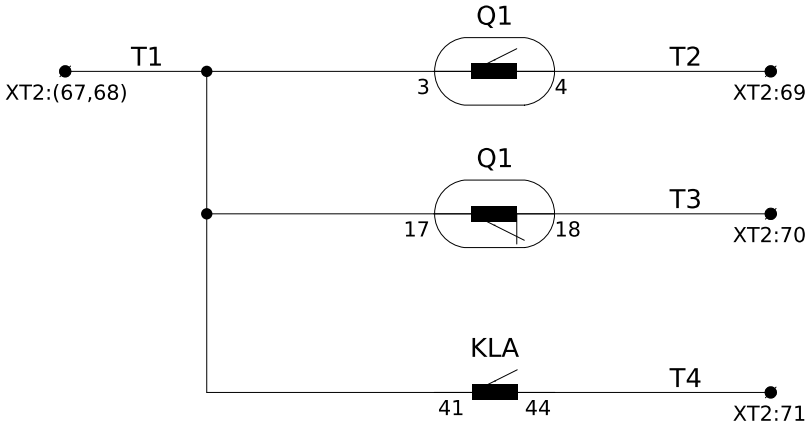

Положення вакуумного вимикача

Аварія

Резерв

Зам. інв. №	
Підпис і дата	
Інв. № ор.	

Зм.	Кільк.	Арк.	№док.	Підпис	Дата

ЛК-ТР-10-RP-054-02

Арк. 6

Формат А4

Інв. № ор.	Підпис і дата	Зам. інв. №

XT1	Кола вимірювання			
TAA:2И1	A411	1	A411	KA1-I_A*
TAC:2И1	C411	2	C411	KA1-I_C*
TAA:2И2	N411a	3	N411	
TAC:2И2	N411c	4	N411	
PE	PE	5	N411	KA1-I_B*
		6		
		7	N412	KA1-I_B*
		8	N412	A1-X2:2
		9	N412	A1-X2:4
		10		
TAA:1И1	A421	11		
TAC:1И1	C421	12	N422	PA1:2
		13		
TAA:1И2	N421a	14	N421	PA1:1
TAC:1И2	N421c	15		
PE	PE	16		
		17		
		18	A661	SF6:2
		19	A661	KA1-U_{AB}
TV2.B:a	B661	20	B661	
		21	B661	KA1-U_{AB}*
		22	C661	SF7:4
		23	C661	KA1-U_{BC}
		24	N661	SF6:6
		25	N661	SN2:12
TV2.A:da	H601	26	H601	R1:1
TV2.B:dn	K601	27	K601	R4:2
		28		
TV1:a	A1	29	A1	QF1:1
TV1:c	C1	30	C1	QF1:3

Зм.	Кільк.	Арк.	№док.	Підпис	Дата

ЛК-ТР-10-RP-054-02

Арк.
7

Формат А3

Інв. № ор.	Підпис і дата	Зам. інв. №

XT2	Внутрішні зв'язки			
	1	1	1	XT2:2
Тр-р(к1)	1	2	1	KA1-AUX:1
Тр-р(к2)	1	3	1	
Q1:5	1	4	1	
		5		
	5	6	5	SAC:2
		7		
	3	8	3	SBC:4(1)
		9		
	33	10	33	SBT:4(1)
		11		
Q1:6	21	12	21	KA1-1
		13		
Тр-р(к1)	22	14	22	KA1-3
		15		
Тр-р(к1)	23	16	23	KA1-5
		17		
Тр-р(к2)	24	18	24	KA1-7
		19		
		20	28	KA1-27
		21		
		22	2	XT2:5
		23	2	KA1-AUX:2
		24	2	KCT:A2
		25	2	RD1:2
		26	2	RD2:2
		27	2	RD3:2
		28		
SQ2:2	06	29	06	A2-X1:12
SQ2:1	07	30	07	
SQ1:2	07	31	07	
SQ1:1	08	32	08	KA1-16
		33		
Q1:13	ЭМ1	34	ЭМ1	A2-X3:1
Q1:14	ЭМ2	35	ЭМ2	A2-X3:2
		36		
Q1:15	701	37	701	KA1-33
Q1:1	701	38	701	A2-X1:4
Q1:16	73	39	73	HLG:1
Q1:2	75	40	75	HLR:1
		41		
SC2:3	EEL1	42	EEL1	SF3:2
SC2:4	725	43	725	EL1:1
EL2:1/EL3:1	725	44	725	
EL2:2	EEL2	45	EEL2	EL1:2
EL3:2	EEL2	46	EEL2	SF3:N
RK1:1	825	47	825	TR1:2
RK2:2	EK2	48	EK2	SF4:4
		49		
Q1:7	P7	50		
Q1:8	P8	51		
Q1:9	P9	52		
Q1:10	P10	53		
Q1:11	P11	54		
Q1:12	P12	55		
Q1:19	P19	56		
Q1:20	P20	57		
Q1:21	P21	58		
Q1:22	P22	59		
Q1:23	P23	60		
Q1:24	P24	61		
Q1:25	P25	62		
Q1:26	P26	63		
Q1:27	P27	64		
Q1:28	P28	65		
		66		
Q1:3	T1	67	T1	KLA:41
Q1:17	T1	68	T1	
Q1:4	T2	69	T2	
Q1:18	T3	70	T3	
	T4	71	T4	KLA:44

Зм.	Кільк.	Арк.	№док.	Підпис	Дата

ЛК-ТР-10-RP-054-02

Арк. 8

Формат А3

Позначення	Найменування	К-ть	Примітки
	Високовольтний відсік:		
QS1	Роз'єднувач високовольтний РВЗ П-1-10/630- УХЛ2, L=200мм	1	
QS2	Роз'єднувач високовольтний РР/EL-РР-ОЗ-10-630-25У2	1	
Q1	Вакуумний вимикач ВВ/TEL-10/630-20У3	1	
-	Кінцевий вимикач механічного блокування (SQ1, SQ2)	1	В комплекті ВВ
TAA, TAC	Трансформатор струму TCS2-12-00.01.3-300/5-0,5SFS3/10P7-10/15	2	
TV1	Силовий трансформатор напруги PVD1F-2.1.2-1,25-6000/220	1	
TV2	Т.напруги 3xIVS1F-1.1.1-6000:√3/100:√3/100:3-50/0.5-150/3P(400 ВА)	1	Трифазна група
FV1-FV3	Обмежувач перенапруги	3	постачається Замовником
SC2	Вимикач накл. 1клав. SD-10 Simply ELM 41-0001	1	
EL2, EL3	Лампа LED ALFA A60 куля 15Вт 230В 6500К E27 IEK	2	
	Релейний відсік (двері):		
PA1	Амперметр ЭА 0302 300/5 кл.т.2,5	1	
PV1	Вольтметр ЭВ-0302 0-250В кл.т.2,5	1	
PV2	Вольтметр ЭВ-0302.9 0-7,5кВ, кл.т.2,5,100В/50Гц	1	
KA1	Реле захисту мікропроцесорне МРЗС-05М РСГИ.466452.012-13.2	1	постачається Замовником
HLG	Лампа AD-22DS, 220В/50Гц, зелена	1	
HLR	Лампа AD-22DS, 220В/50Гц, червона	1	
HLY	Лампа AD-22DS, 220В/50Гц, жовта	1	
SBC	LAY5-BA31, штовхач зелений, 2НО	1	
-	Додатковий контакт 1NO BDK21	1	
SBT	LAY5-BA41, штовхач червоний, 2НО	1	
-	Додатковий контакт 1NO BDK21	1	
SB1	LAY5-BA21, штовхач чорний, 1НО	1	
KH1-KH3	Реле РЭУ11-21-5-40У3, 220 В, 50 Гц	3	
SN2	Перемикач кулачковий 4G16-66-U-R114	1	
SC1	Перемикач LAY5-BD25 I-O IEK	1	
A2	Блок управління TEU_CM_16_2(220_1)	1	
SAC	Вимикач навантаження ВН-32 2Р 20А IEK	1	
FV4	Обм. імп. перенапр. ОПС1-D 1P In=5kA Un=230В Im=10kA IEK	1	
QF1	Автоматичний вимикач ETIMAT 10 2p C 6A (10 kA)	1	
SF1	Автоматичний вимикач ETIMAT 10 2p C 4A (10 kA)	1	
SF2, SF4	Автоматичний вимикач ETIMAT 10 2p C 2A (10 kA)	2	
SF3	Диф.автомат АД12 2Р 6А 10мА IEK	1	
-	Блок-контакт PS-ETIMAT 10 (1н.о+1н.з)	4	Резерв

Позначення	Найменування	К-ть	Примітки
SF5	Резервне місце під автоматичний вимикач 2р + Б.К.	1	
SF6	Автоматичний вимикач BA47-29 3P 2A 4,5кА х-ка С IEK	1	
-	Блок-контакт КС47	1	Резерв
TV3	Розділюючий трансформатор ОСМ1-0,063 У3 220/110	1	
KCC, KCT	Реле проміжне DRM570730, ~220В, 50Гц	2	
KLA	Реле проміжне DRM570730, ~220В, 50Гц	1	
-	Кліпса DRM/DRL CLIP M	3	
-	Колодка FS для DRM 4CO	3	
XS	Розетка із захисною кришкою IP 44 (біла) 030231	1	
TR1	Термостат KTO 01140.0-00 термостат 0..60 С,- NC	1	
RD1-RD3	Резистор AX25WR-4K7 25Вт 4,7 кОм	3	
R1-R4	Резистор С5-35В 100 Вт 100 Ом	4	
XT1	Клема вимірювальна WGO 1 , сіра, З 2ма тест-роз'ємами	30	
-	Кришка торцева NPP-WGO-1-2, сіра	1	
-	Перемичка IZUK 6/3	3	
-	Перемичка IZUK 6/2	6	
XT2	Клема прохідна AVK 2,5 RD, сіра	71	
-	Кришка торцева NPP/AVK 2,5-10, сіра	1	
-	Перемичка UK 2.5/2	4	
-	Перемичка UK 2.5/4	1	
-	Перемичка UK 2.5/10	1	
	Релейний відсік:		
RK1, RK2	Резистор С5-35В 100 Вт 480 Ом	2	
EL1	Лампа LED ALFA A60 куля 15Вт 230В 6500К E27 IEK	1	

Зам. інв. №

Підпис і дата

Інв. № ор.

Позначення на схемі	Текст надпису	Примітки
PA1	Струм "Фаза В"	на передній панелі
PV1	Напруга власних потреб	на передній панелі
PV2	Напруга трансформатора	на передній панелі
SC1	Індикація	на передній панелі
SN2	Контроль напруги ТН	на передній панелі
HLR	Увімкнено	на передній панелі
HLG	Вимкнено	на передній панелі
HLY	Несправність	на передній панелі
SBC	Увімкнути	на передній панелі
SBT	Вимкнути	на передній панелі
SB1	Квитування	на передній панелі
KH1	Захист по струму	на передній панелі
KH2	Захист по напрузі	на передній панелі
KH3	Технологічний захист Т1	на передній панелі
XS	Розетка ~220В, 50Гц	на кришці
SAC	Дистанційне керування	на панелі або коробі
QF1	Ввід від ТВП	на панелі або коробі
SF1	Шинки захисту	на панелі або коробі
SF2	Шинки сигналізації	на панелі або коробі
SF3	Шинки освітлення	на панелі або коробі
SF4	Шинки обігріву	на панелі або коробі
SF6	Шинки напруги	на панелі або коробі

PA1

Струм "фаза В"

PV1

Напруга власних потреб

PV2

Напруга трансформатора

SC1

Індикація

Вимк. Увімк.

SN2

Контроль напругиТН

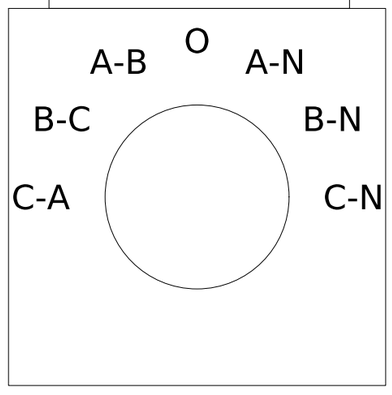

HLR

Увімкнено

HLG

Вимкнено

HLY

Несправність

SBC

Увімкнути

SBT

Вимкнути

SB1

Квитування

KH1

Захист по струму

KH2

Захист по напрузі

KH3

Технологічний захист Т1

Зам. інв. №

Підпис і дата

Інв. № ор.

Зм.	Кільк.	Арк.	№док.	Підпис	Дата

ЛК-ТР-10-RP-054-02

Арк. 10

Формат А3

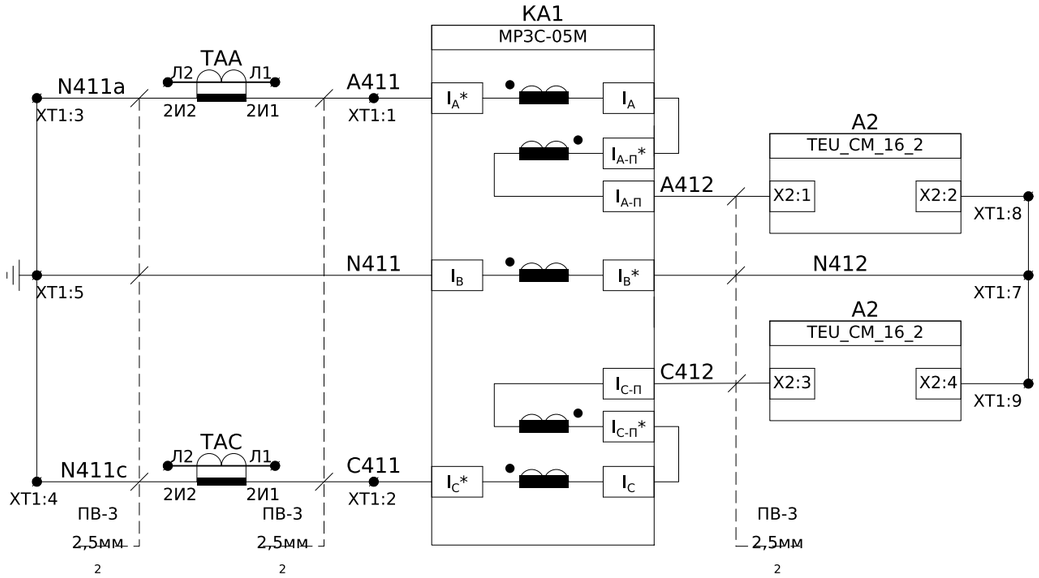

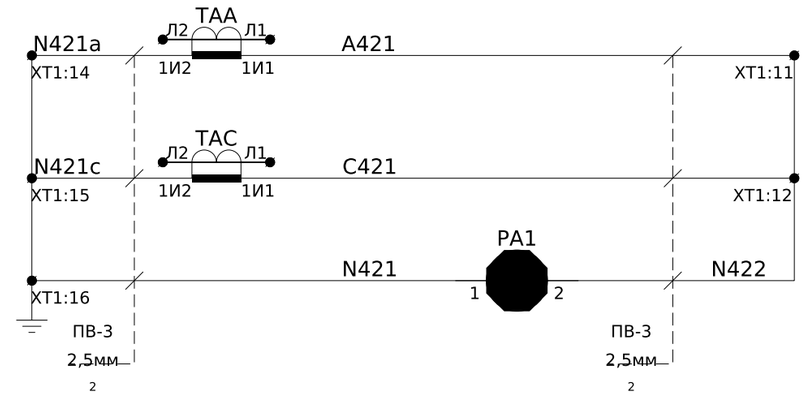

Обмотка №2

Струмові кола захисту

Обмотка №1

Кола струму вимірювання

Пояснююча однолінійна схема

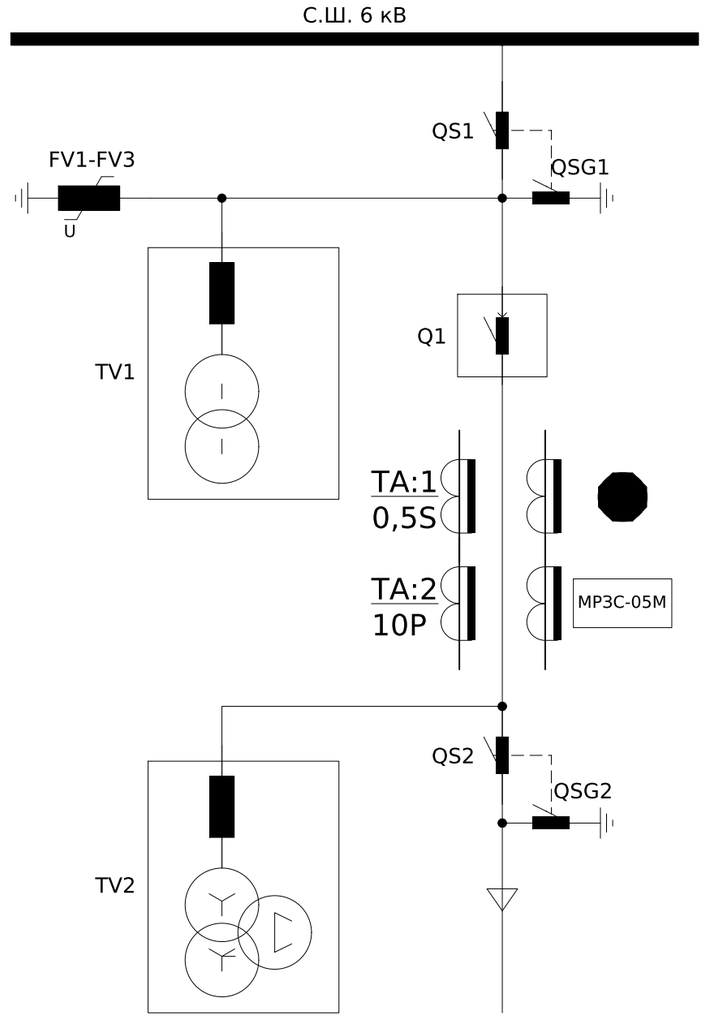

Примітки: Монтаж вторинних кіл виконати проводом ПВ-3 1мм^2, якщо не вказано інше.

Зм.	Кільк.	Арк.	№док.	Підпис	Дата	ЛК-ТР-10-RP-054-03		
Розробив						Типове рішення	Стадія	Аркуш	Аркушів
Перевірив							Р	1	10
						Комірка №1 В-6 Т-1 Схема електрична принципова	ТОВ "ЛК Енергія"		

Погоджено:

Зам. інв. №

Підпис і дата

Інв. № ор.

Формат А3

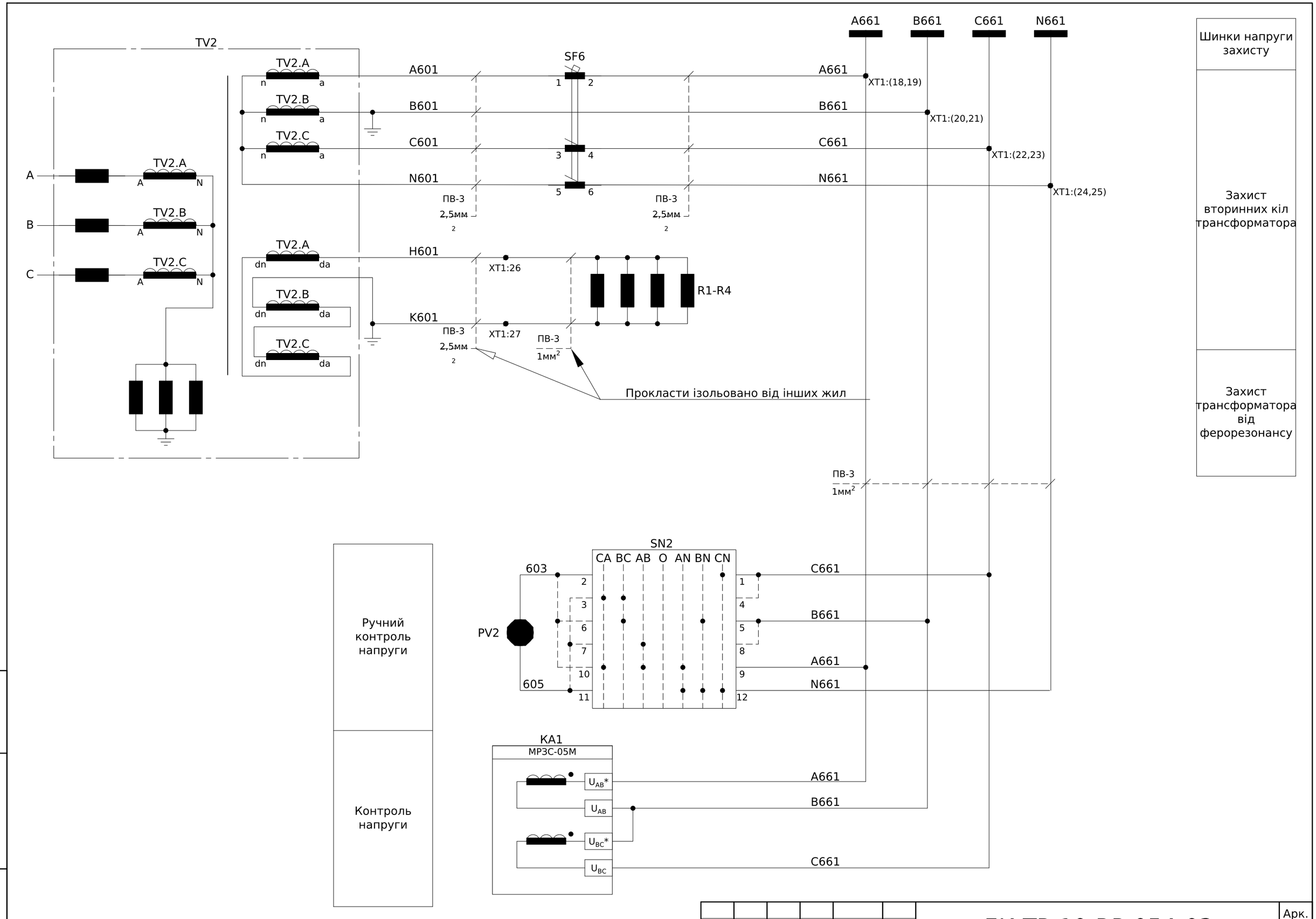

Зм.	Кільк.	Арк.	№док.	Підпис	Дата

ЛК-ТР-10-RP-054-03

Арк. 2

Зам. інв. №

Підпис і дата

Інв. № ор.

Формат А3

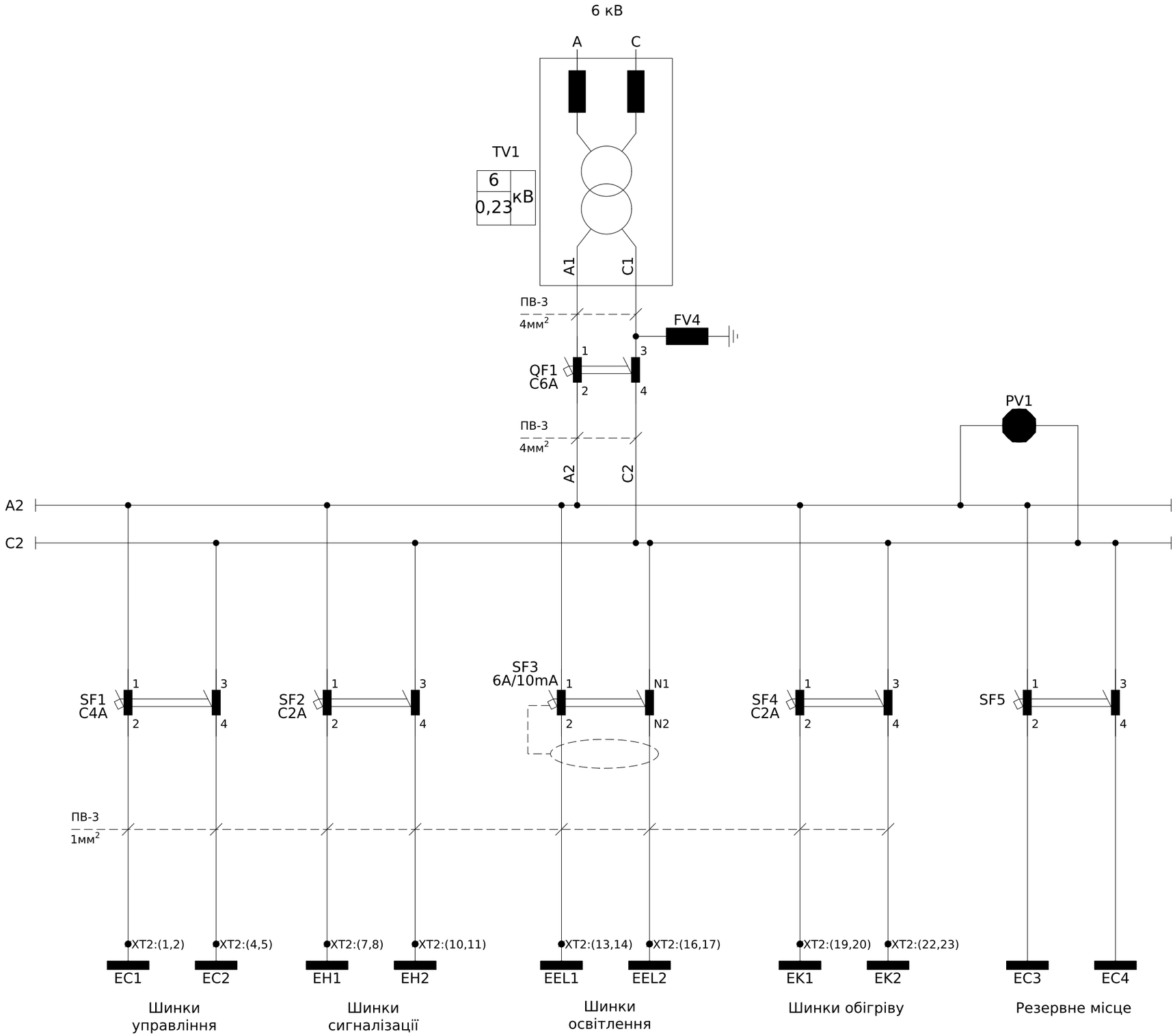

Високовольтні запобіжники

Трансформатор власних потреб (ТВП)

Захист ТВП

Контроль напруги власних потреб

Формування шинок власних потреб

Зам. інв. №

Підпис і дата

Інв. № ор.

Зм.	Кільк.	Арк.	№док.	Підпис	Дата

ЛК-ТР-10-RP-054-03

Арк. 3

Формат А3

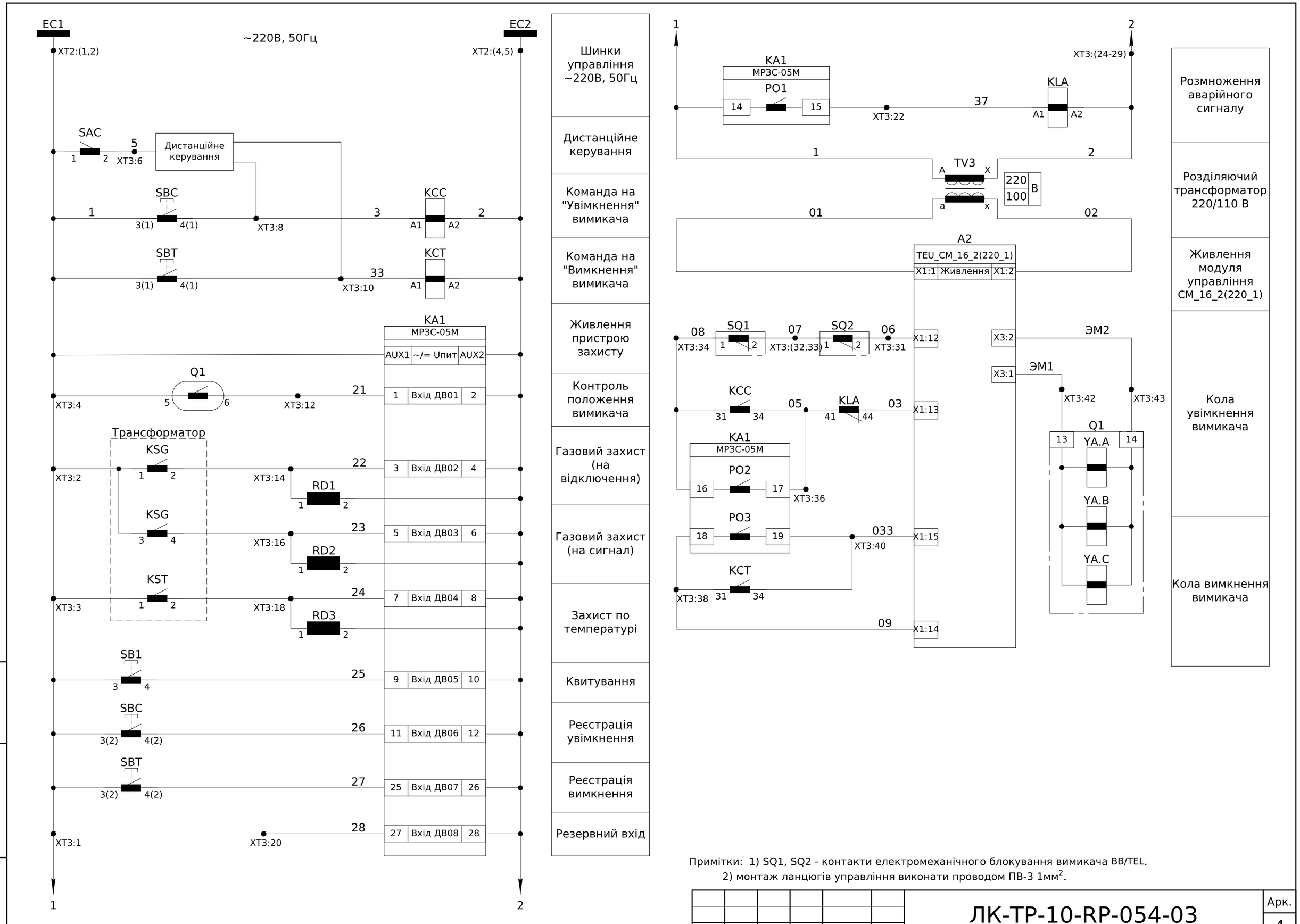

Примітки: 1) SQ1, SQ2 - контакти електромеханічного блокування вимикача BB/TEL.
2) монтаж ланцюгів управління виконати проводом ПВ-3 1мм^2.

Зм.	Кільк.	Арк.	№док.	Підпис	Дата	ЛК-ТР-10-RP-054-03	Арк. 4

Зам. інв. №

Підпис і дата

Інв. № ор.

Формат А3

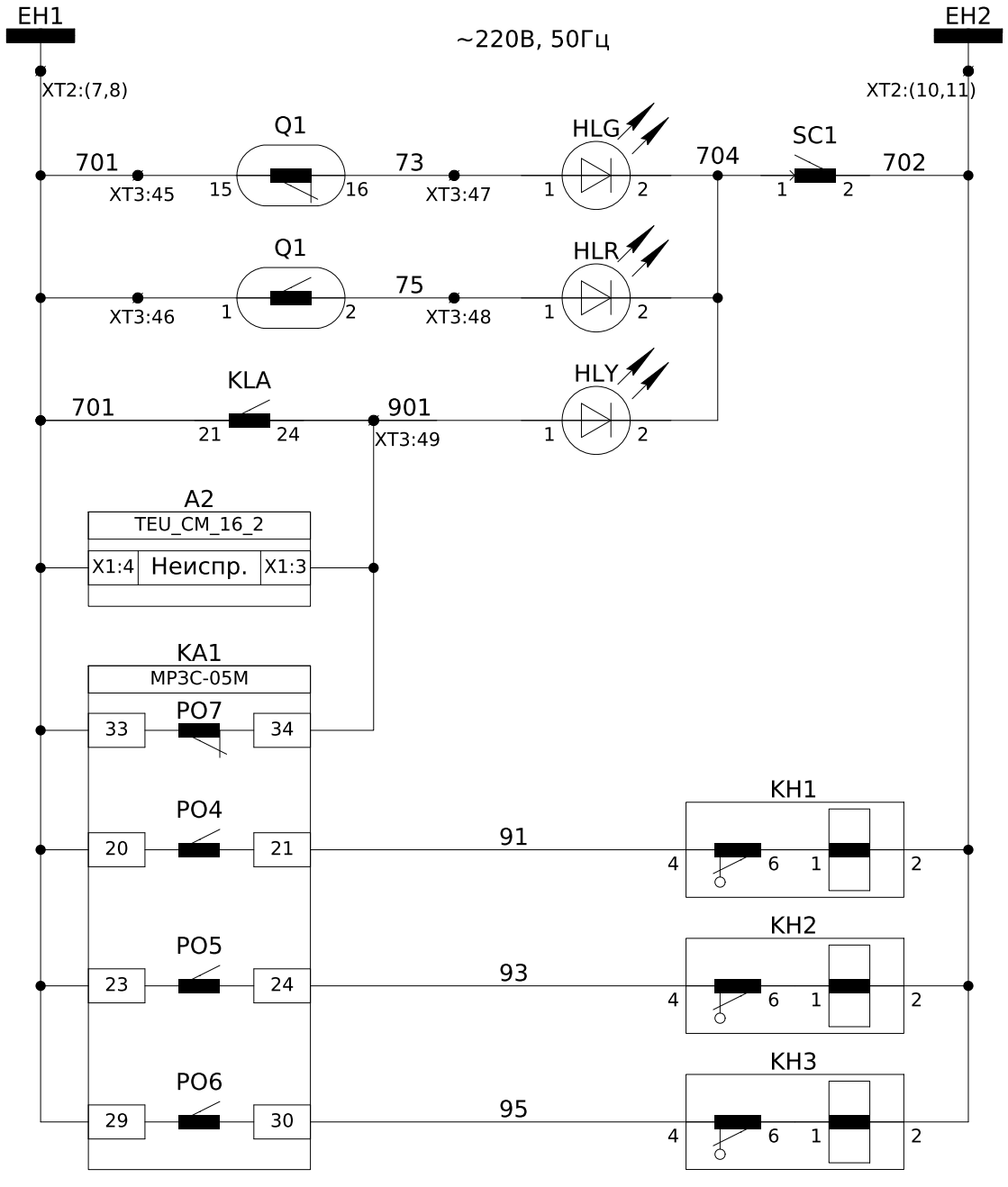

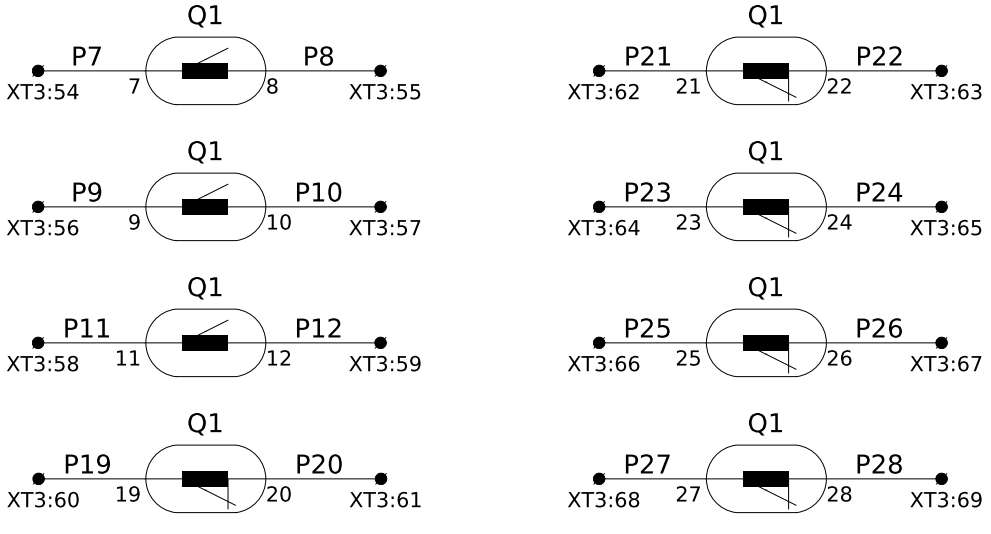

Шинки сигналізації ~220В, 50Гц
Сигнал "Вимикач Вимкнений"
Сигнал "Вимикач Увімкнений"
Сигнал "Несправність"
Несправність пристроїв шафи
Захист по струму
Захист по напрузі
Технологічний захист тр-тора
Резервні контакти положення вимикача

Зам. інв. №	
Підпис і дата	
Інв. № ор.	

Зм.	Кільк.	Арк.	№док.	Підпис	Дата

ЛК-ТР-10-RP-054-03

Арк. 5

Формат А4

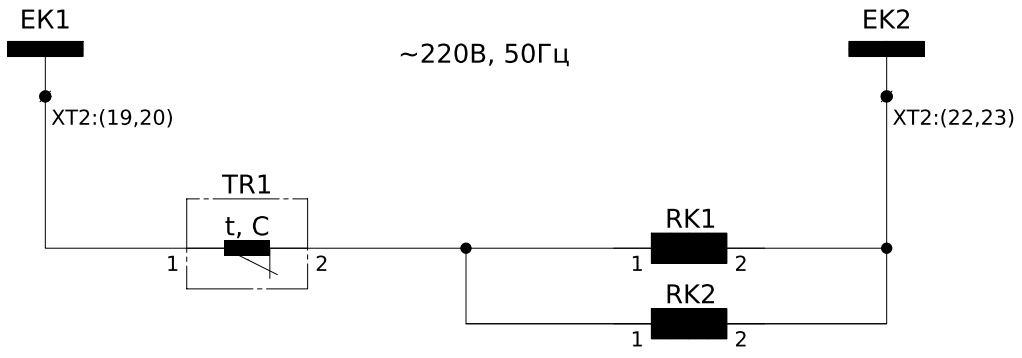

Шинки освітлення ~220В, 50Гц

Обігрів релейного відсіку

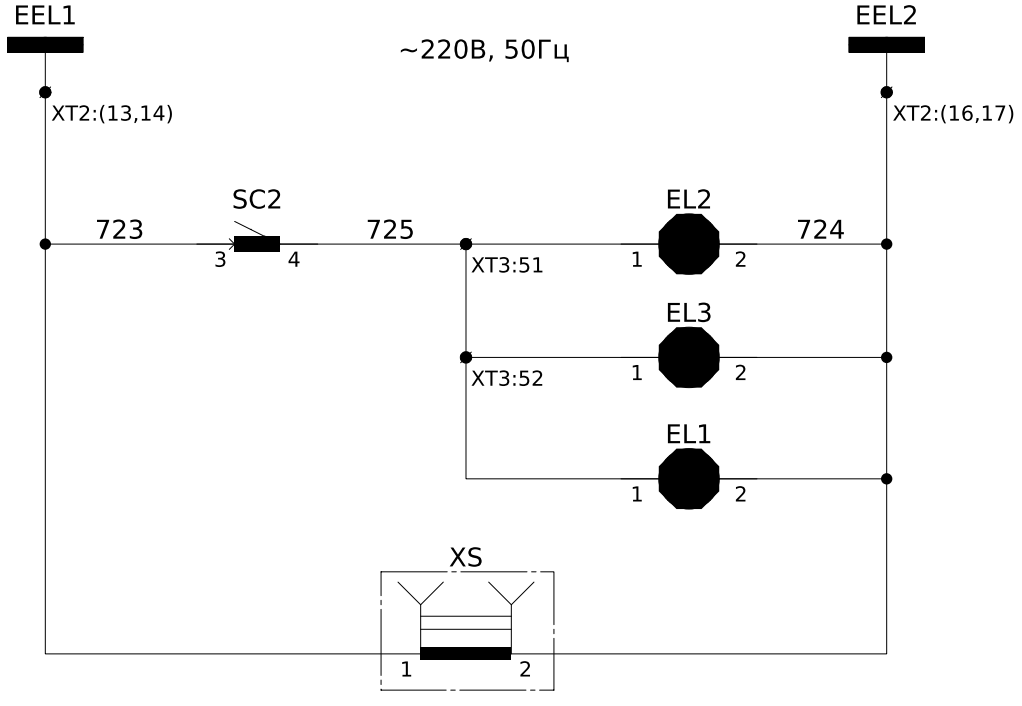

Шинки освітлення ~220В, 50Гц

Освітлення силового відсіку

Освітлення релейного відсіку

Розетка

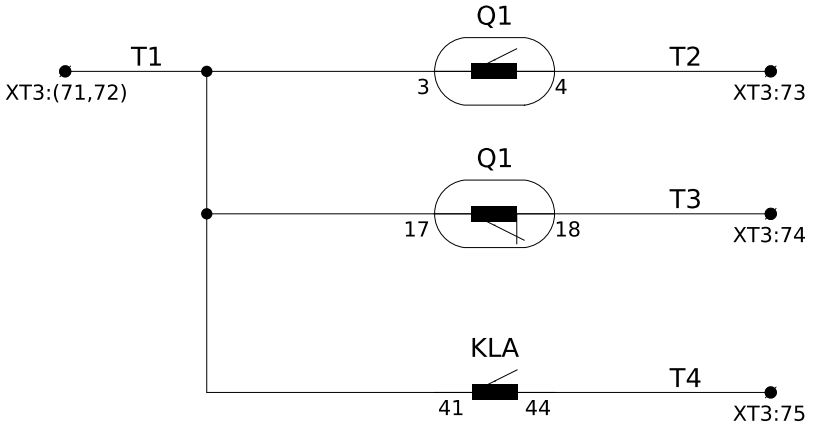

Положення вакуумного вимикача

Аварія

Резерв

Зам. інв. №	
Підпис і дата	
Інв. № ор.	

Зм.	Кільк.	Арк.	№док.	Підпис	Дата

ЛК-ТР-10-RP-054-03

Арк. 6

Формат А4

Інв. № ор.	Підпис і дата	Зам. інв. №

XT2	Шинки		
EC1	1	EC1	SF1:2
EC1	2	EC1	XT3:1
	3		
EC2	4	EC2	SF1:4
EC2	5	EC2	XT3:24
	6		
EM1	7	EH1	SF2:2
EM1	8		
	9		
EM2	10	EH2	SF2:4
EM2	11		
	12		
EY1	13	EEL1	SF3:2
EY1	14	EEL1	XS:1
	15		
EY2	16	EEL2	SF3:N2
EY2	17	EEL2	XS:2
	18		
EEL1	19	EK1	SF4:2
EEL1	20	EK1	T1:1
	21		
EEL2	22	EK2	SF4:4
EEL2	23	EK2	RK2:2
	24		

XT1	Кола вимірювання			
TAA:2И1	A411	1	A411	KA1-I_A*
TAC:2И1	C411	2	C411	KA1-I_C*
TAA:2И2	N411a	3	N411	
TAC:2И2	N411c	4	N411	
PE	PE	5	N411	KA1-I_B*
		6		
		7	N412	KA1-I_B*
		8	N412	A1-X2:2
		9	N412	A1-X2:4
		10		
TAA:1И1	A421	11		
TAC:1И1	C421	12	N422	PA1:2
		13		
TAA:1И2	N421a	14	N421	PA1:1
TAC:1И2	N421c	15		
PE	PE	16		
		17		
		18	A661	SF6:2
		19	A661	KA1-U_{AB}
TV2.B:a	B661	20	B661	
		21	B661	KA1-U_{AB}*
		22	C661	SF7:4
		23	C661	KA1-U_{BC}
		24	N661	SF6:6
		25	N661	SN2:12
TV2.A:da	H601	26	H601	R1:1
TV2.B:dn	K601	27	K601	R4:2

Інв. № ор.	Підпис і дата	Зам. інв. №

ХТ3	Внутрішні зв'язки			
	1	1	1	ХТ2:2
Тр-р(к1)	1	2	1	КА1-AUX:1
Тр-р(к2)	1	3	1	
Q1:5	1	4	1	
		5		
	5	6	5	SAC:2
		7		
	3	8	3	SBC:4(1)
		9		
	33	10	33	SBT:4(1)
		11		
Q1:6	21	12	21	КА1-1
		13		
Тр-р(к1)	22	14	22	КА1-3
		15		
Тр-р(к1)	23	16	23	КА1-5
		17		
Тр-р(к2)	24	18	24	КА1-7
		19		
		20	28	КА1-27
		21		
		22	37	КА1-15
		23		
		24	2	ХТ2:5
		25	2	КА1-AUX:2
		26	2	КСТ:А2
		27	2	RD1:2
		28	2	RD2:2
		29	2	RD3:2
		30		
SQ2:2	06	31	06	А2-Х1:12
SQ2:1	07	32	07	
SQ1:2	07	33	07	
SQ1:1	08	34	08	КА1-16
		35		
		36	05	КА1-17
		37		
		38	09	КА1-18
		39		
		40	033	КА1-19
		41		
Q1:13	ЭМ1	42	ЭМ1	А2-Х3:1
Q1:14	ЭМ2	43	ЭМ2	А2-Х3:2
		44		
Q1:15	701	45	701	КА1-33
Q1:1	701	46	701	А2-Х1:4
Q1:16	73	47	73	HLG:1
Q1:2	75	48	75	HLR:1
		49	901	КА1-34
		50		
SC2:4	725	51	725	EL1:1
EL2:1	725	52	725	
		53		
Q1:7	P7	54		
Q1:8	P8	55		
Q1:9	P9	56		
Q1:10	P10	57		
Q1:11	P11	58		
Q1:12	P12	59		
Q1:19	P19	60		
Q1:20	P20	61		
Q1:21	P21	62		
Q1:22	P22	63		
Q1:23	P23	64		
Q1:24	P24	65		
Q1:25	P25	66		
Q1:26	P26	67		
Q1:27	P27	68		
Q1:28	P28	69		
		70		
Q1:3	T1	71	T1	KLA:41
Q1:17	T1	72	T1	
Q1:4	T2	73	T2	
Q1:18	T3	74	T3	

Зм.	Кільк.	Арк.	№док.	Підпис	Дата

ЛК-ТР-10-RP-054-03

Арк. 8

Формат А3

Позначення	Найменування	К-ть	Примітки
	Високовольтний відсік:		
QS1, QS2	Роз'єднувач високовольтний	2	
Q1	Вакуумний вимикач ВВ/TEL-10/630-20У3	1	
-	Кінцевий вимикач механічного блокування (SQ1, SQ2)	1	В комплекті ВВ
TAA, TAC	Трансформатор струму TCS2-12-00.01.3-300/5-0,5SFS3/10P7-10/15	2	
TV1	Силовий трансформатор напруги PVD1F-2.1.2-1,25-6000/220	1	
TV2	Т.напруги 3xIVS1F-1.1.1-6000:√3/100:√3/100:3-50/0.5-150/3P(400 ВА)	1	Трифазна група
FV1-FV3	Обмежувач перенапруги	3	
SC2	Вимикач накл. 1клав. SD-10 Simply ELM 41-0001	1	
EL2, EL3	Лампа LED ALFA A60 куля 15Вт 230В 6500К E27 IEK	2	
	Релейний відсік (двері):		
PA1	Амперметр ЭА 0302 300/5 кл.т.2,5	1	
PV1	Вольтметр ЭВ-0302 0-250В кл.т.2,5	1	
PV2	Вольтметр ЭВ-0302.9 0-7,5кВ, кл.т.2,5,100В/50Гц	1	
KA1	Реле захисту мікропроцесорне МРЗС-05М РСГИ.466452.012-13.2	1	
HLG	Лампа AD-22DS, 220В/50Гц, зелена	1	
HLR	Лампа AD-22DS, 220В/50Гц, червона	1	
HLY	Лампа AD-22DS, 220В/50Гц, жовта	1	
SBC	LAY5-BA31, штовхач зелений, 2НО	1	
-	Додатковий контакт 1NO BDK21	1	
SBT	LAY5-BA41, штовхач червоний, 2НО	1	
-	Додатковий контакт 1NO BDK21	1	
SB1	LAY5-BA21, штовхач чорний, 1НО	1	
KH1-KH3	Реле РЭУ11-21-5-40У3, 220 В, 50 Гц	3	
SN2	Перемикач кулачковий 4G16-66-U-R114	1	
SC1	Перемикач LAY5-BD25 I-O IEK	1	
	Релейний відсік:		
A2	Блок управління TEU_CM_16_2(220_1)	1	
SAC	Вимикач навантаження ВН-32 2Р 20А IEK	1	
FV4	Обм. імп. перенапр. ОПС1-D 1P In=5kA Un=230В Im=10kA IEK	1	
QF1	Автоматичний вимикач ETIMAT 10 2p C 6A (10 kA)	1	
SF1	Автоматичний вимикач ETIMAT 10 2p C 4A (10 kA)	1	
SF2, SF4	Автоматичний вимикач ETIMAT 10 2p C 2A (10 kA)	2	
SF3	Диф.автомат АД12 2Р 6А 10мА IEK	1	
-	Блок-контакт PS-ETIMAT 10 (1н.о+1н.з)	4	Резерв

Позначення	Найменування	К-ть	Примітки
SF5	Резервне місце під автоматичний вимикач 2р + Б.К.	1	
SF6	Автоматичний вимикач ВА47-29 3Р 2А 4,5кА х-ка С IEK	1	
-	Блок-контакт КС47	1	Резерв
TV3	Розділюючий трансформатор ОСМ1-0,063 У3 220/110	1	
KCC, KCT	Реле проміжне DRM570730, ~220В, 50Гц	2	
KLA	Реле проміжне DRM570730, ~220В, 50Гц	1	
-	Кліпса DRM/DRL CLIP M	3	
-	Колодка FS для DRM 4CO	3	
EL1	Лампа LED ALFA A60 куля 15Вт 230В 6500К E27 IEK	1	
XS	Розетка із захисною кришкою IP 44 (біла) 030231	1	
TR1	Термостат KTO 01140.0-00 термостат 0..60 С,- NC	1	
RK1, RK2	Резистор С5-35В 100 Вт 470 Ом	2	
RD1-RD3	Резистор AX25WR-4K7 25Вт 4,7 кОм	3	
R1-R4	Резистор С5-35В 100 Вт 100 Ом	4	
XT1	Клема вимірювальна WGO 1 , сіра, З 2ма тест-роз'ємами	27	
-	Кришка торцева NPP-WGO-1-2, сіра	1	
-	Перемичка IZUK 6/3	3	
-	Перемичка IZUK 6/2	6	
XT2	Клема гвинтова з роз'єднувачем AVK 4 A Сіра 4 мм	24	
-	Торцева кришка NPP / AVK 4R-A сіра	1	
-	Перемичка UK 4/2 - YBK 4 / ASK 3	8	
XT3	Клема прохідна AVK 2,5 RD, сіра	75	
-	Кришка торцева NPP/AVK 2,5-10, сіра	1	
-	Перемичка UK 2.5/2	3	
-	Перемичка UK 2.5/4	1	
-	Перемичка UK 2.5/10	1	

Зам. інв. №

Підпис і дата

Інв. № ор.

Позначення на схемі	Текст надпису	Примітки
PA1	Струм "Фаза В"	на передній панелі
PV1	Напруга власних потреб	на передній панелі
PV2	Напруга трансформатора	на передній панелі
SC1	Індикація	на передній панелі
SN2	Контроль напруги трансформатора	на передній панелі
HLR	Увімкнено	на передній панелі
HLG	Вимкнено	на передній панелі
HLY	Несправність	на передній панелі
SBC	Увімкнути	на передній панелі
SBT	Вимкнути	на передній панелі
SB1	Квитування	на передній панелі
KH1	Захист по струму	на передній панелі
KH2	Захист по напрузі	на передній панелі
KH3	Технологічний захист Транс-ра	на передній панелі
XS	Розетка ~220В, 50Гц	на кришці
SAC	Дистанційне керування	на панелі або коробі
QF1	Ввід від ТВП	на панелі або коробі
SF1	Шинки захисту	на панелі або коробі
SF2	Шинки сигналізації	на панелі або коробі
SF3	Шинки освітлення	на панелі або коробі
SF4	Шинки обігріву	на панелі або коробі
SF6	Шинки напруги	на панелі або коробі

PA1

Струм "фаза В"

PV1

Напруга власних потреб

PV2

Напруга трансформатора

SC1

Індикація

Вимк. Увімк.

SN2

Контроль напругиТН

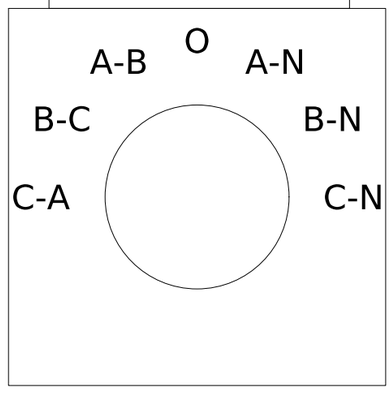

HLR

Увімкнено

HLG

Вимкнено

HLY

Несправність

SBC

Увімкнути

SBT

Вимкнути

SB1

Квитування

KH1

Захист по струму

KH2

Захист по напрузі

KH3

Технологічний захист Т1

Зам. інв. №

Підпис і дата

Інв. № ор.

Зм.	Кільк.	Арк.	№док.	Підпис	Дата

ЛК-ТР-10-RP-054-03

Арк. 10

Формат А3

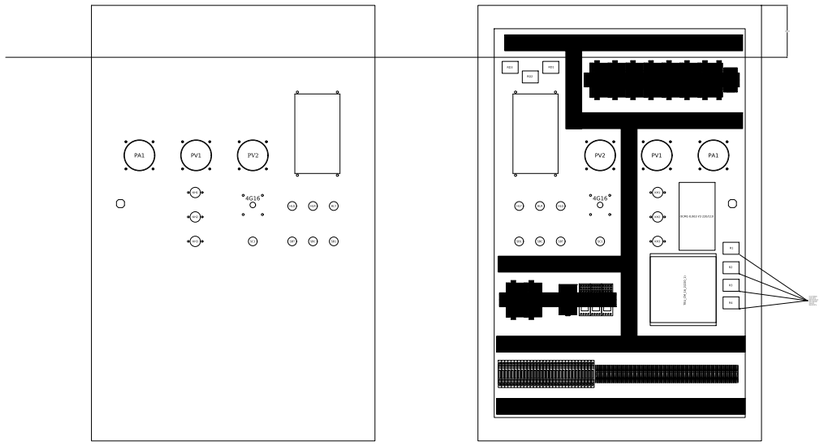
PA3
PV1
PV2
4G16
PV2
PV1
PA3
4G14
SUPPLY SERIES FX-1200 V.2
TRIO PRO 1200 V.2

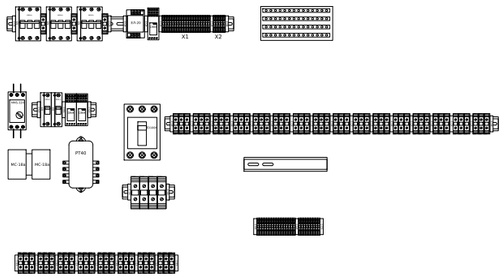
X1
X2
MC-18A
MC-18A
PT62