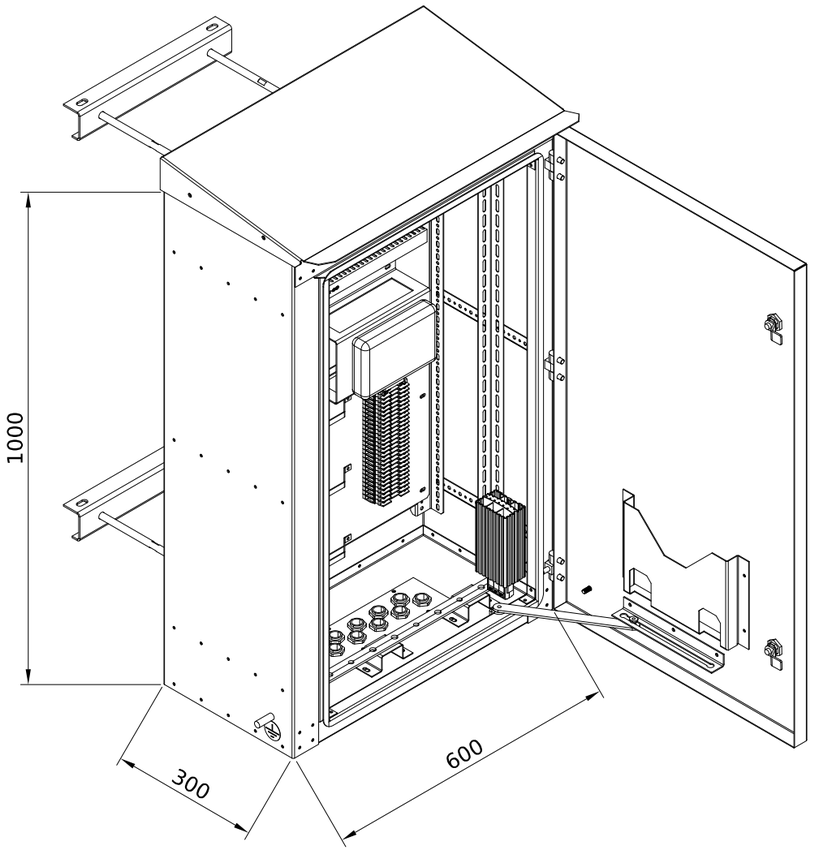

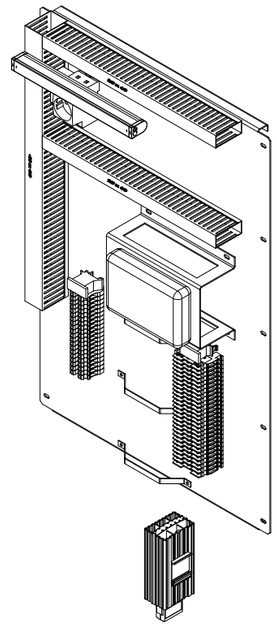

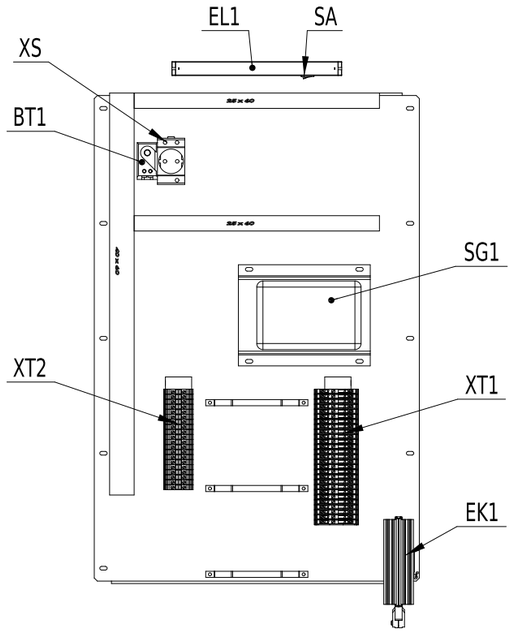

Позначення	Місце напису	Текст напису	Примітка
	На дверях шафи	Шафа ЯЗ-ТС2 ПЛ-35кВ	

Зм.	Кільк.	Арк.	№док.	Підпис	Дата	ЛК-ТР-35-RP-026-01		
Розробив						Типове рішення	Стадія	Аркуш	Аркушів
Перевірив							Р	1	7
						Ящик затискачів трансформаторів струму 35кВ. "ЯЗ-ТС2 ПЛ-35кВ". Схема електрична принципова.	ТОВ "ЛК Енергія"	

Погоджено:

Зам. інв. №

Підпис і дата

Інв. № ор.

Формат А3

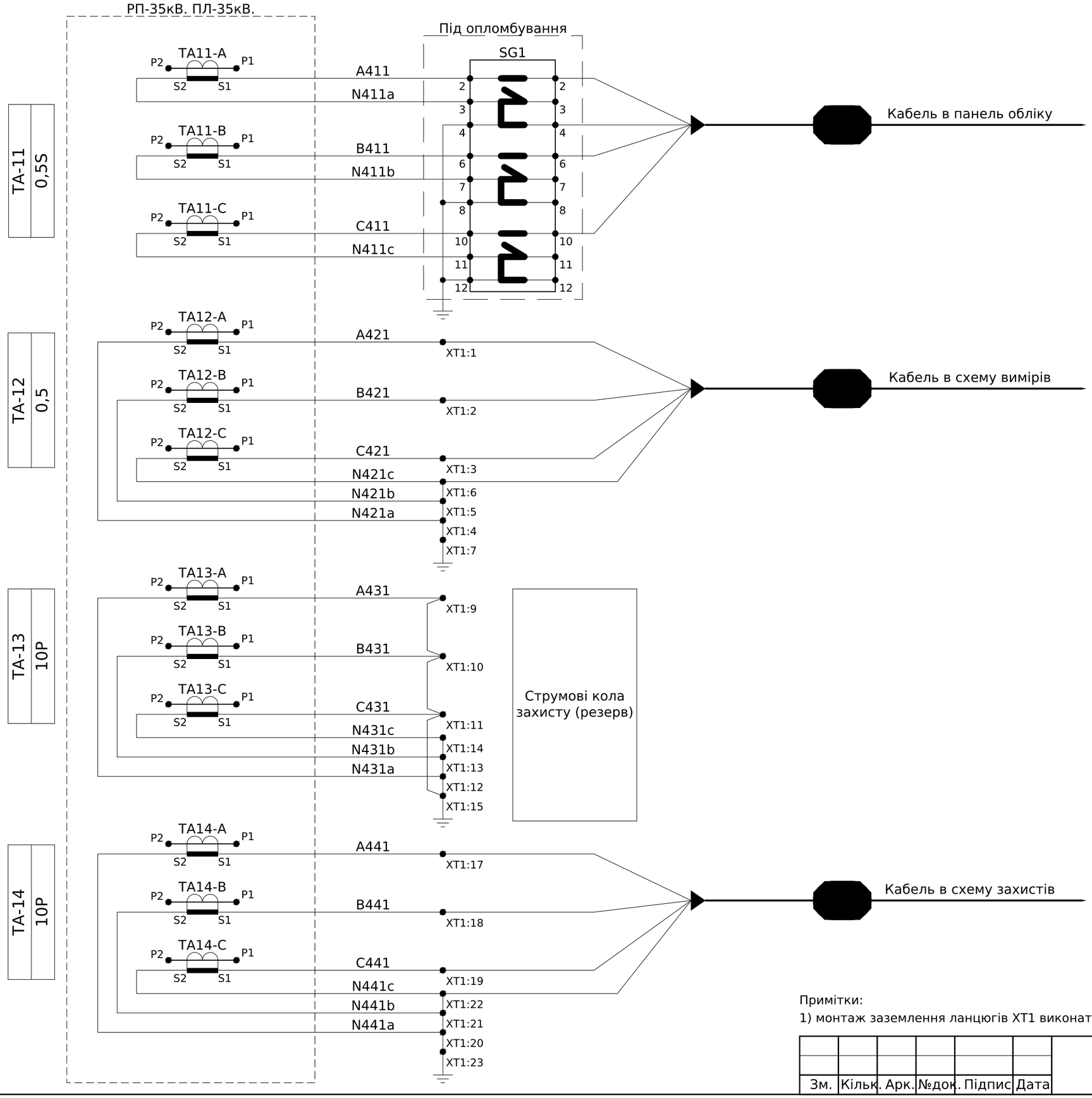

Примітки:

1) монтаж заземлення ланцюгів XT1 виконати проводом ПВ-3 або монолитним 2,5мм^2

Зм.	Кільк.	Арк.	№док.	Підпис	Дата	ЛК-ТР-35-RP-026-01	Арк. 2

Зам. інв. №

Підпис і дата

Інв. № ор.

Формат А3

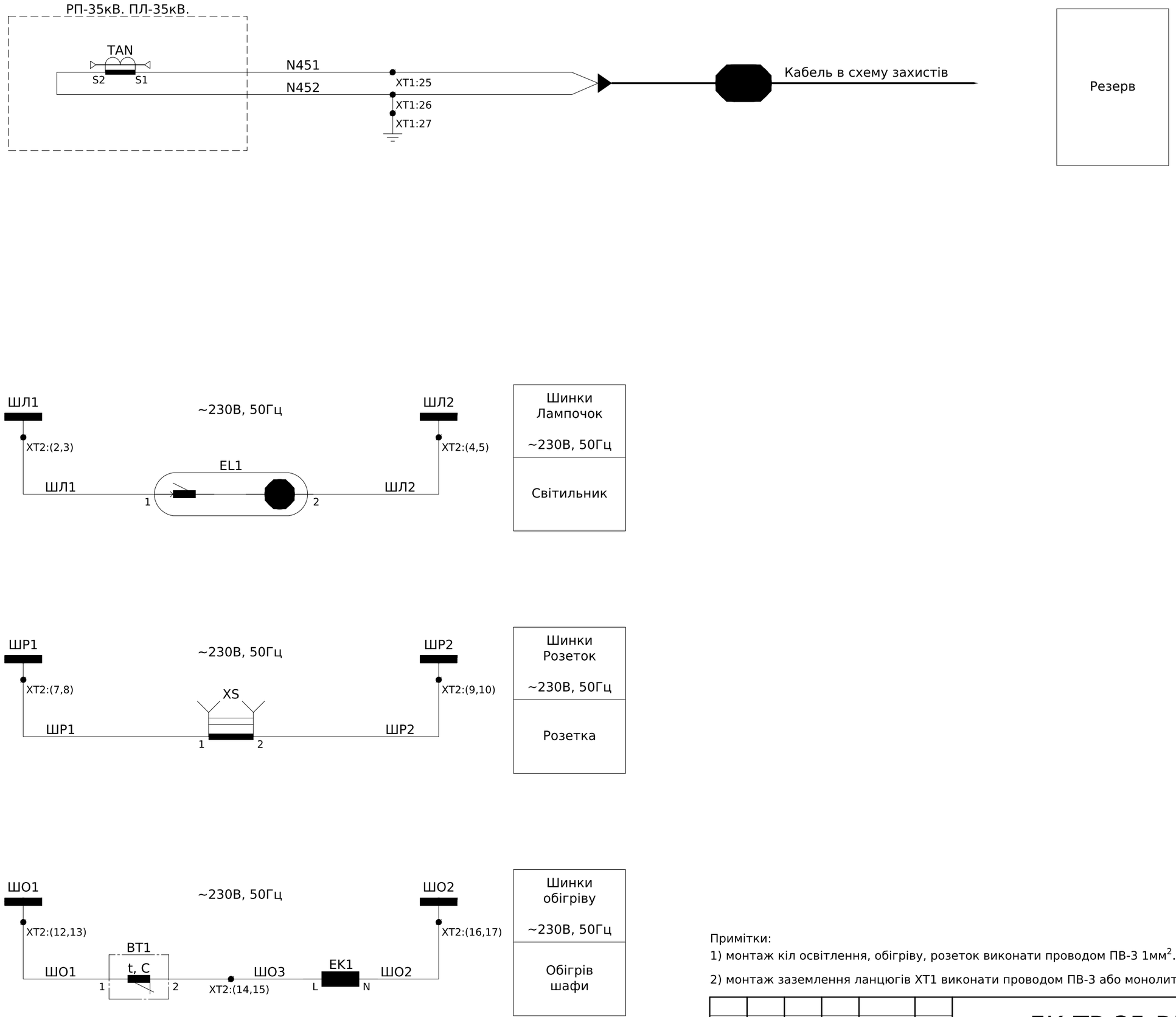

Примітки:

1) монтаж кіл освітлення, обігріву, розеток виконати проводом ПВ-3 1мм^2.

2) монтаж заземлення ланцюгів ХТ1 виконати проводом ПВ-3 або монолитним 2,5мм^2

Зм.	Кільк.	Арк.	№док.	Підпис	Дата	ЛК-ТР-35-RP-026-01	Арк. 3

Зам. інв. №

Підпис і дата

Інв. № ор.

Формат А3

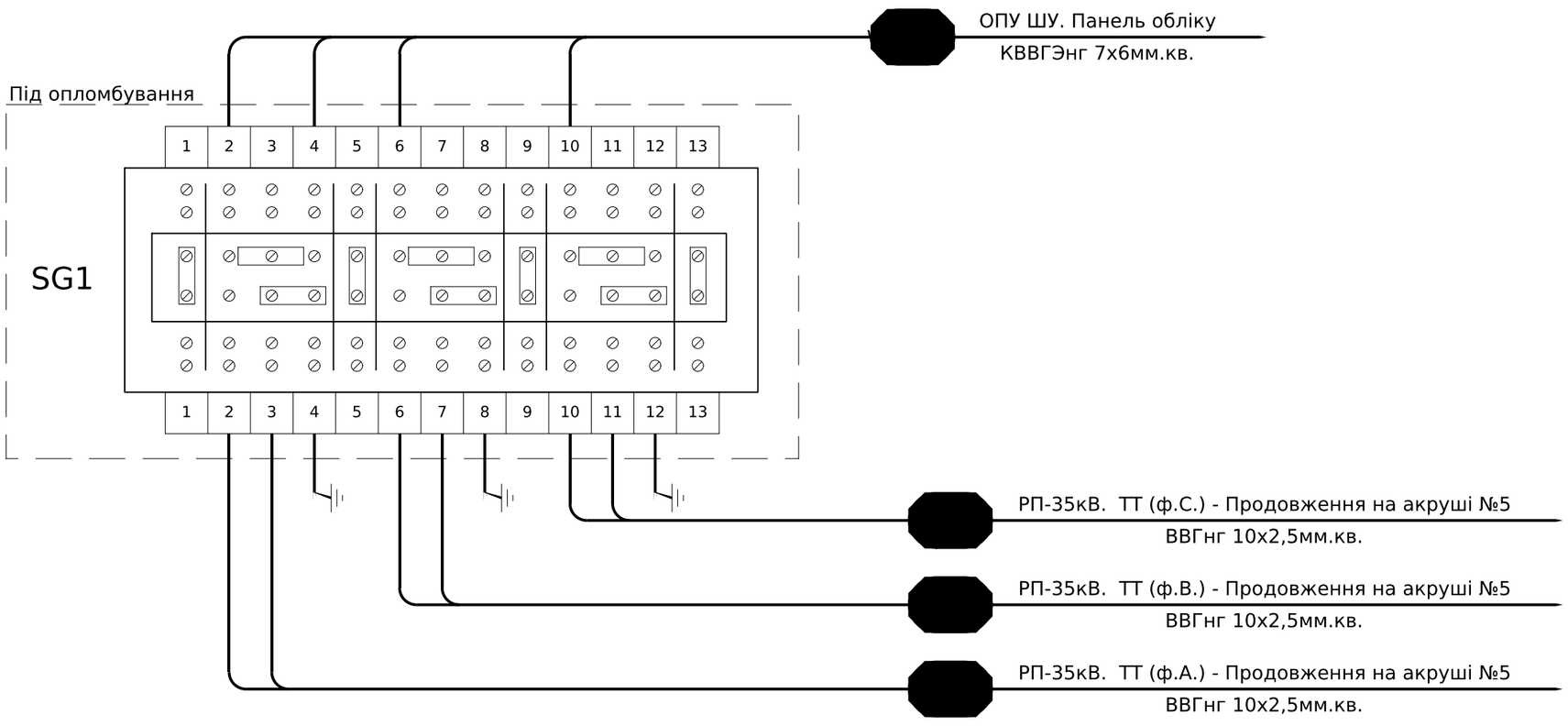

Примітки:

1) монтаж заземлення ланцюгів XG1 виконати проводом ПВ-3 або монолитним 2,5мм^2

Зм.	Кільк.	Арк.	№док.	Підпис	Дата	ЛК-ТР-35-RP-026-01	Арк. 4

Формат А3

Зам. інв. №

Підпис і дата

Інв. № ор.

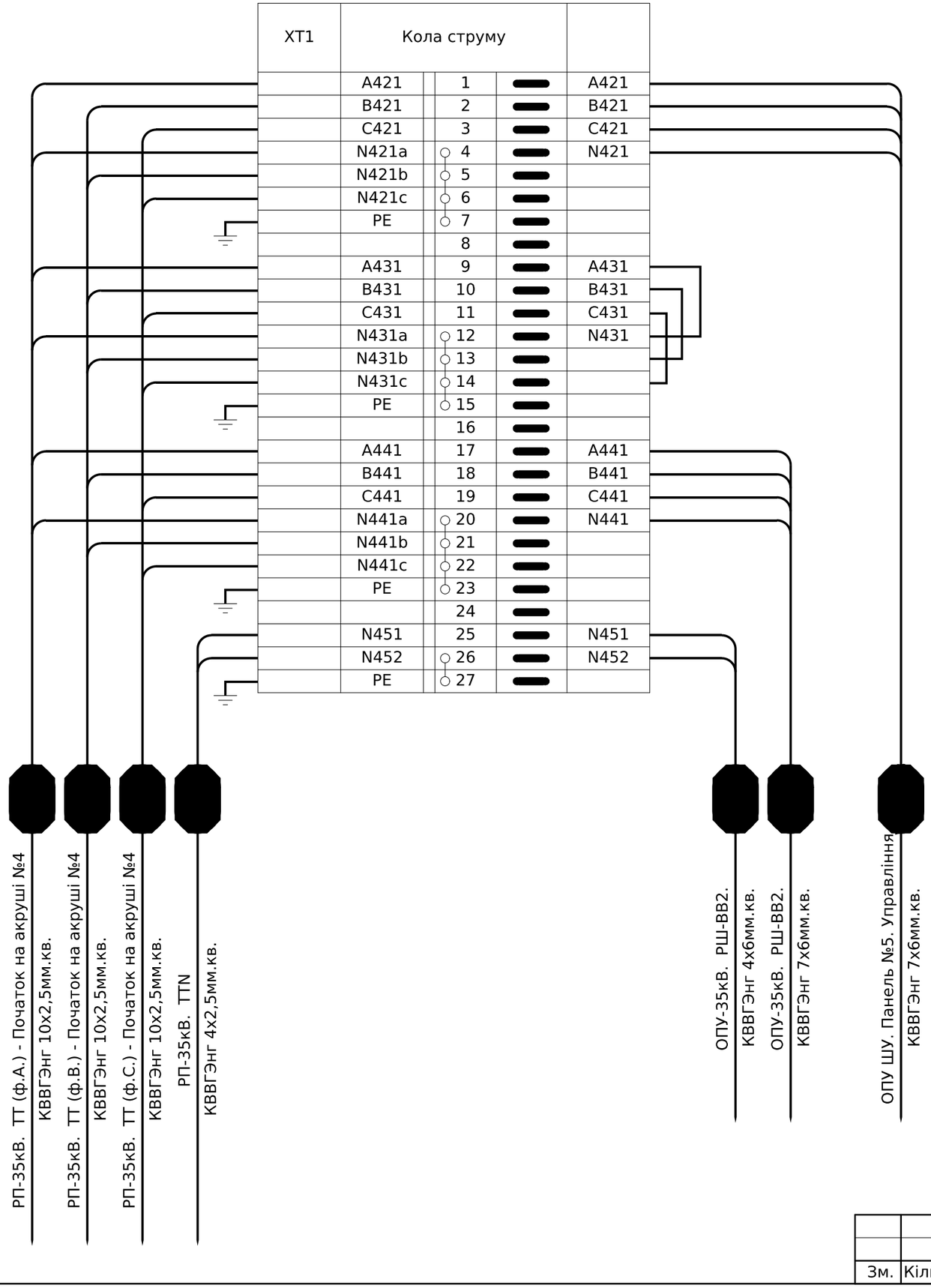

Інв. № ор.	Підпис і дата	Зам. інв. №

Зм.	Кільк.	Арк.	№док.	Підпис	Дата	ЛК-ТР-35-RP-026-01	Арк. 5

Формат А3

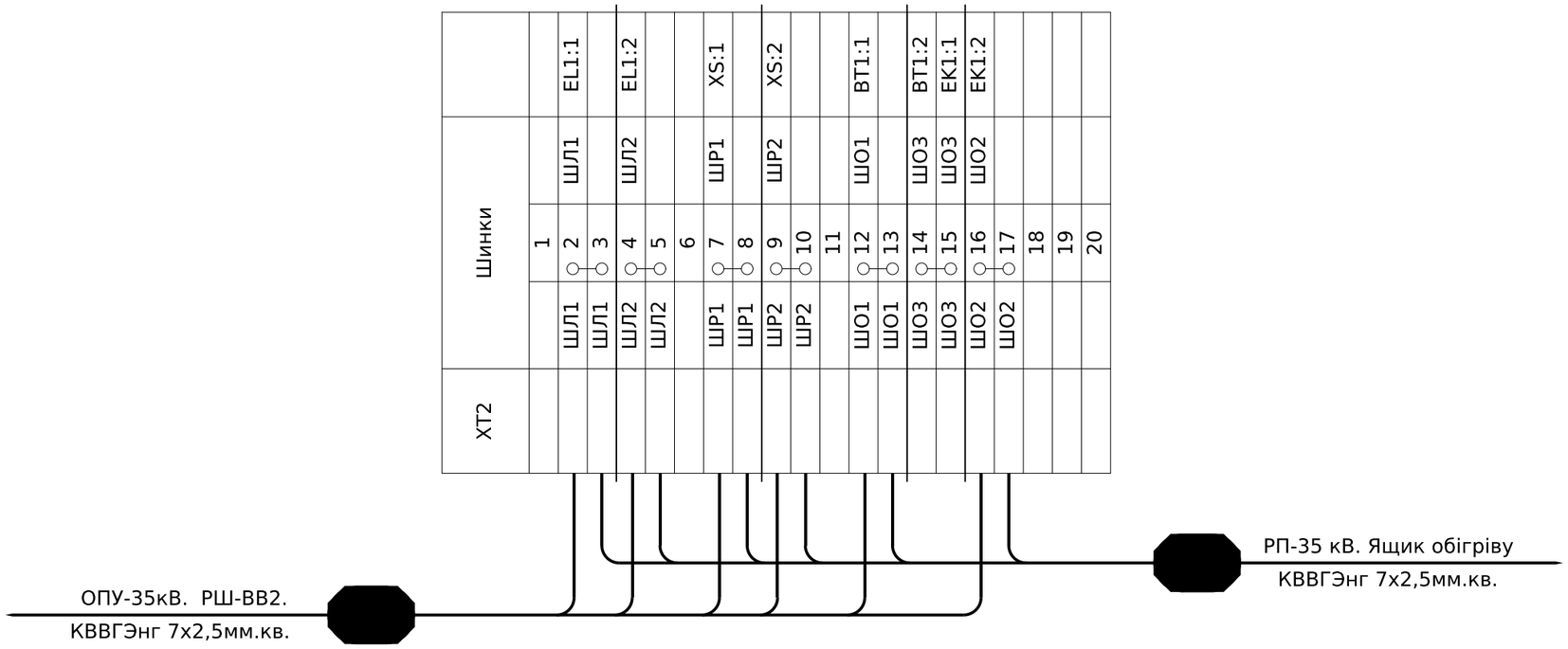

Зам. інв. №	
Підпис і дата	
Інв. № ор.	

Зм.	Кільк.	Арк.	№док.	Підпис	Дата	ЛК-ТР-35-RP-026-01	Арк. 6

Формат А3

Позначення	Найменування	К-ть	Примітки
SG1	Комутаційна колодка КП5 (25) А	1	
XS	Розетка модульна на DIN-рейку TMS-5, 16A 220В L N PE, CNC	1	
EL1	Світильник TL2001-6 Enclosure light 6W 230V	1	або аналог
EK1	Обігрівач на DIN-рейку 75Вт IP20	1	
BT1	Термостат 1NC, 10A, 250В AC, 0+60	1	
XT1	Клема струмова WGO 3 Cipa з 2 тестовими гніздами	27	
-	Перемичка IZUK 6/4 \~WGO 1 - WGL 1 - WGO3	3	
-	Перемичка IZUK 6/2 \~WGO 1 - WGL 1 - WGO3	1	
-	Торцева кришка NPP / WGO 3 cipa	1	
XT2	Клема прохідна AVK 6 cipa	20	
-	Перемичка UK 6/2 - AVK 6	7	
-	Торцева кришка NPP/AVK 2,5-10 cipa	1	
-	Розмежувач клемних груп APP / AVK 2,5-10	4	

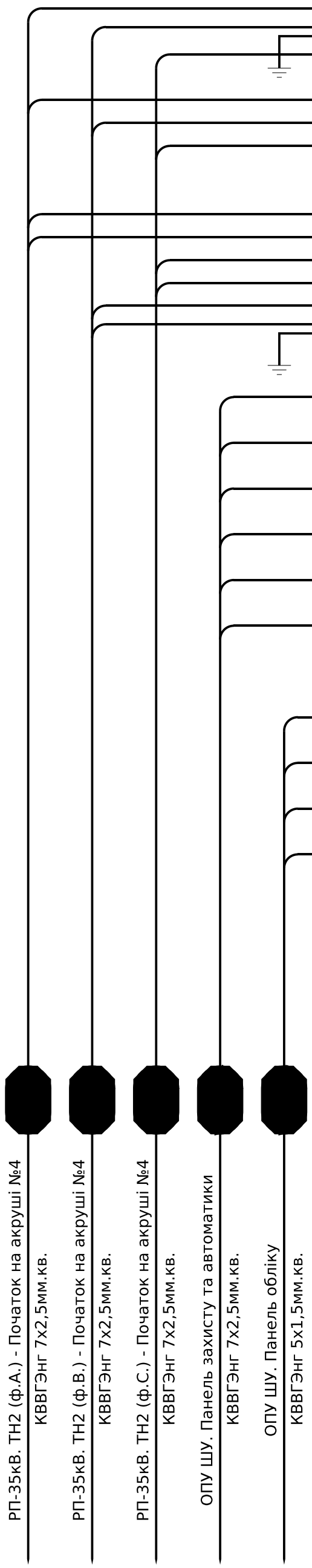

ХТ1	Кола напруги			
		1		
	Aa-12	2		SG12:2
PE	Ba-12	3		SG12:4
	Ca-12	4		SG12:6
		5		
	Ax-12	6		
PE	Bx-12	7		
	Cx-12	8		SG12:8
		9		
		10		
	Aad-13	11		A1:da
	Axd-13	12		
	Cad-13	13		
	Cxd-13	14		
	Bad-13	15		
PE	Bxd-13	16		A1:dn
		17		
		18		
ШНА-2	A630	19		SF12:2
ШНА-2	A630	20		
ШНВ-2	B600	21		SG12:3
ШНВ-2	B600	22		
ШНС-2	C630	23		SF12:4
ШНС-2	C630	24		
ШНN-2	N630	25		SF12:6
ШНN-2	N630	26		
ШНН-2	H630	27		SF13:2
ШНН-2	H630	28		
ШНК-2	K630	29		SG13:3
ШНК-2	K630	30		
		31		
		32		
ШНАу-2	A630y	33		SF11:2
ШНАу-2	A630y	34		KV11:A
ШНВу-2	B600y	35		XG:1
ШНВу-2	B600y	36		KV11:B
ШНСу-2	C630y	37		SF11:4
ШНСу-2	C630y	38		KV11:C
ШНNу-2	N630y	39		SF11:6
ШНNу-2	N630y	40		

Під опломбування

Інв. № ор.	Підпис і дата	Зам. інв. №

Зм.	Кільк.	Арк.	№док.	Підпис	Дата

ЛК-ТР-35-RP-026-02

Арк. 5

Формат А3

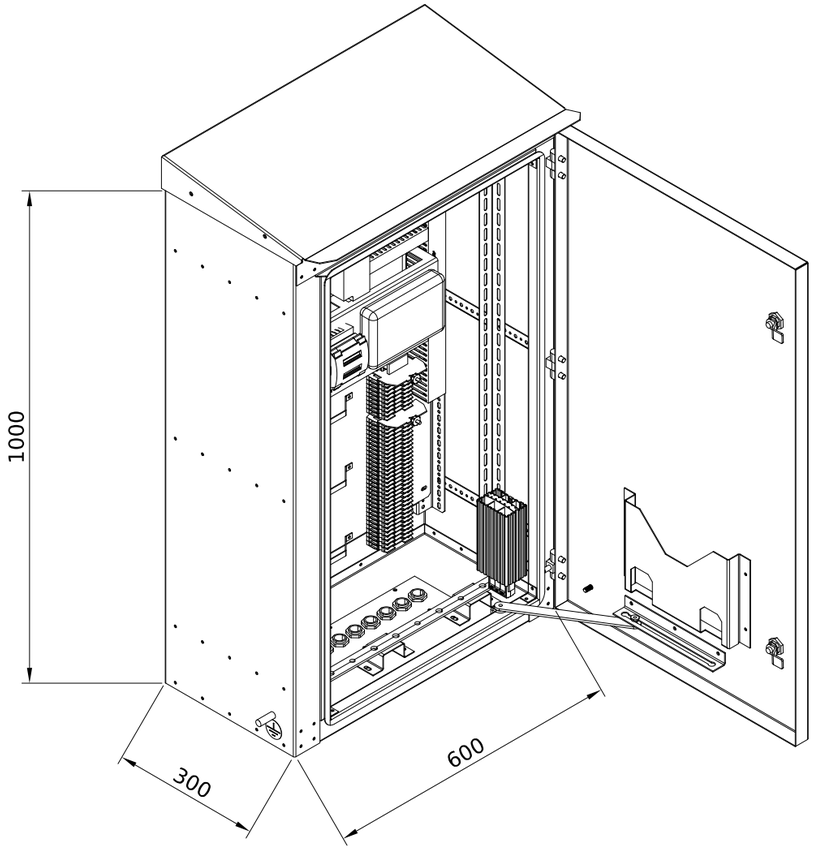

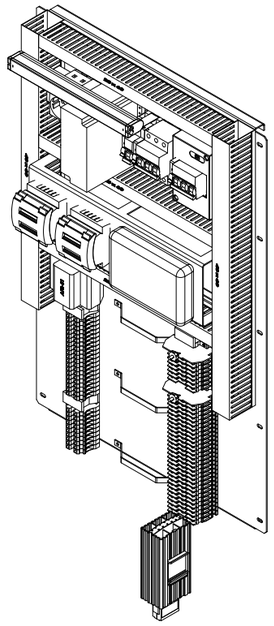

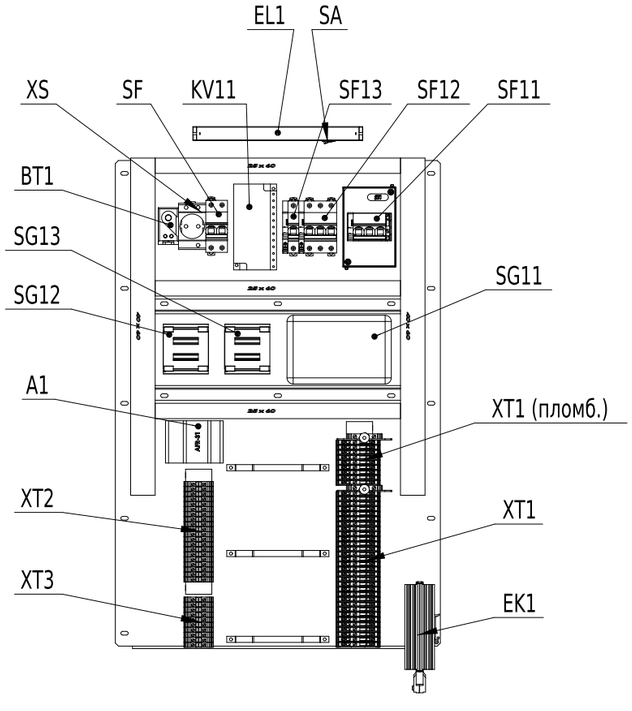

Позначення	Місце напису	Текст напису	Примітка
	На дверях шафи	Шафа ЯЗ-ТН2 ПЛ-35кВ	

Зм.	Кільк.	Арк.	№док.	Підпис	Дата	ЛК-ТР-35-RP-026-02		
Розробив						Типове рішення	Стадія	Аркуш	Аркушів
Перевірив							Р	1	7
						Ящик затискачів трансформаторів напруги 35кВ. "ЯЗ-ТН2 ПЛ-35кВ". Схема електрична принципова.	ТОВ "ЛК Енергія"		

Погоджено:

Зам. інв. №

Підпис і дата

Інв. № ор.

Формат А3

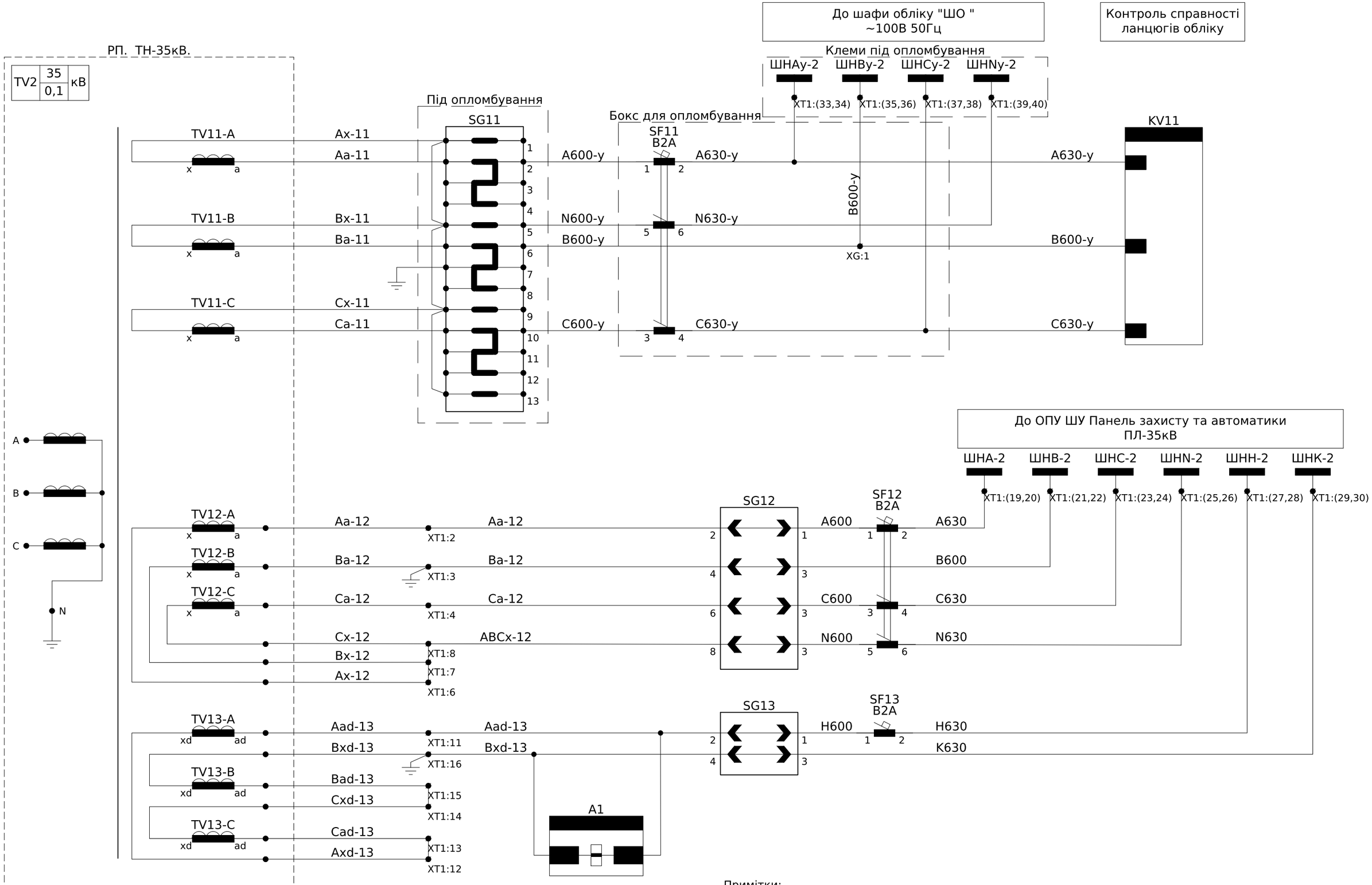

Примітки:

1) монтаж заземлення ланцюгів XT1 та XG11 виконати строго монолитним проводом 2,5мм^2

2) монтаж ланцюгів напруги виконати проводом ПВ-3 2,5мм^2

Зм.	Кільк.	Арк.	№док.	Підпис	Дата	ЛК-ТР-35-RP-026-02	Арк. 2

Зам. інв. №

Підпис і дата

Інв. № ор.

Формат А3

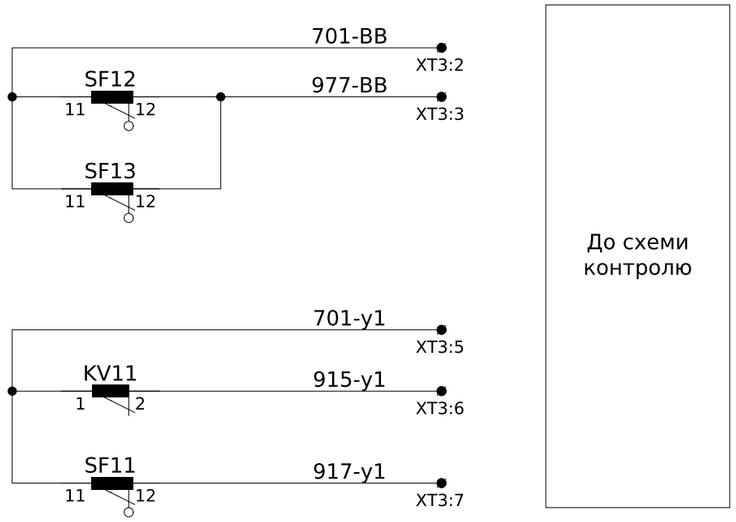

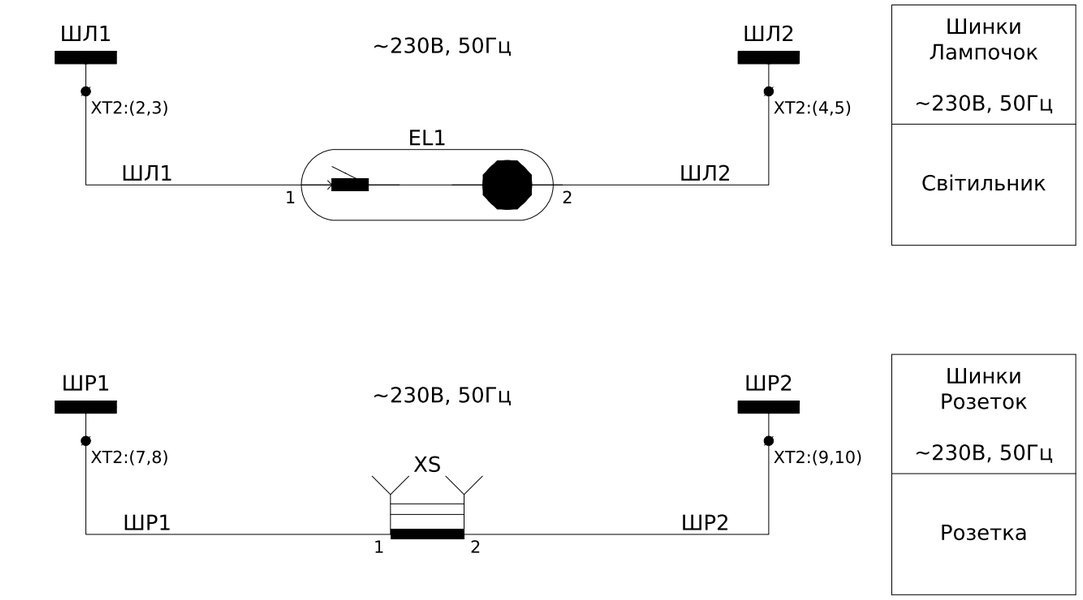

Примітки:

1) монтаж кіл сигналізації, освітлення, обігріву, розеток виконати проводом ПВ-3 1мм^2.

Зм.	Кільк.	Арк.	№док.	Підпис	Дата	ЛК-ТР-35-RP-026-02	Арк. 3

Формат А3

Зам. інв. №

Підпис і дата

Інв. № ор.

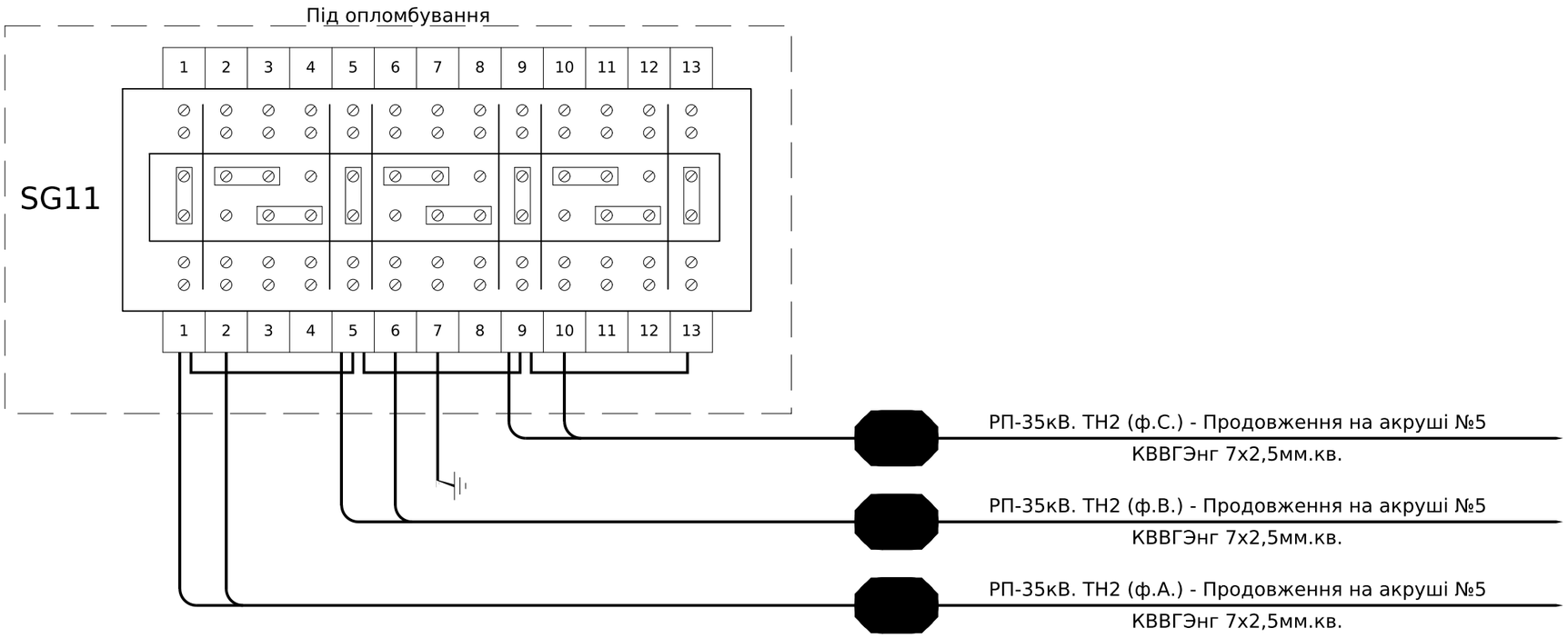

Зам. інв. №	
Підпис і дата	
Інв. № ор.	

Зм.	Кільк.	Арк.	№док.	Підпис	Дата	ЛК-ТР-35-RP-026-02	Арк. 4

Формат А3

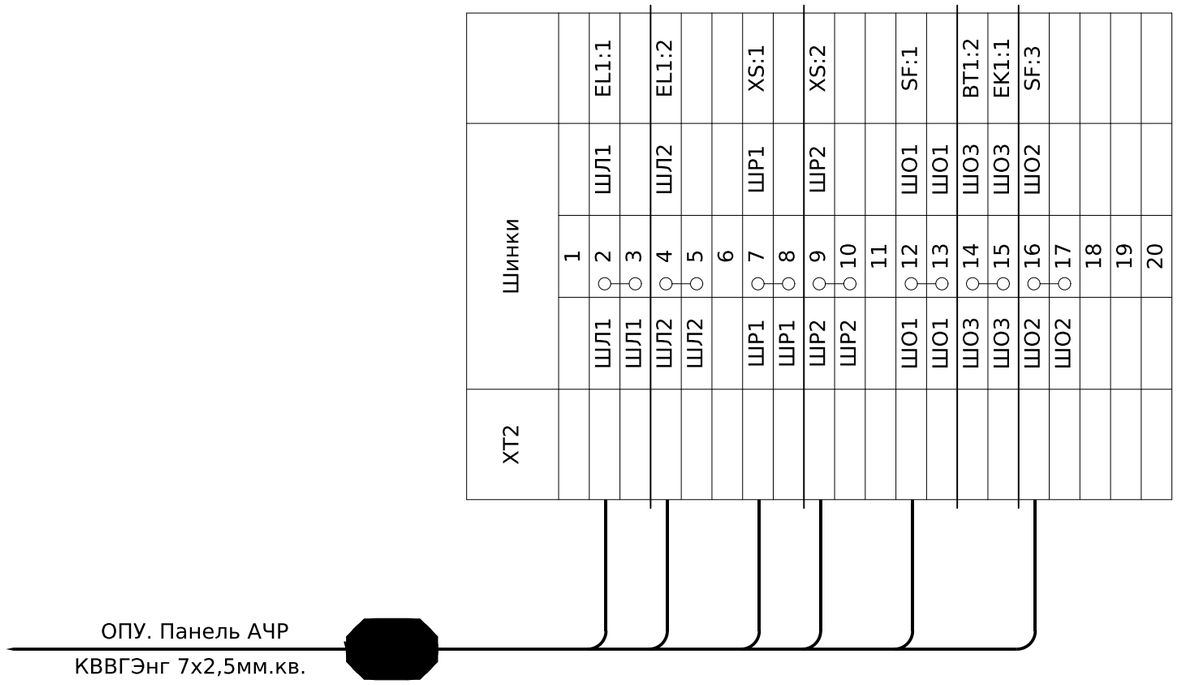

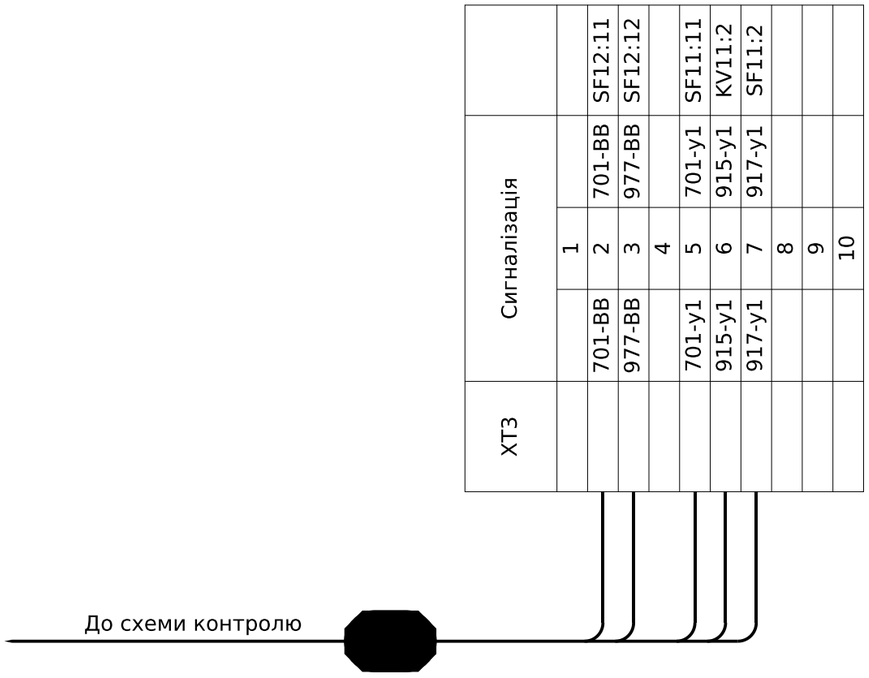

Зм.	Кільк.	Арк.	№док.	Підпис	Дата

ЛК-ТР-35-RP-026-02

Арк. 6

Формат А3

Зам. інв. №

Підпис і дата

Інв. № ор.

Позначення	Найменування	К-ть	Примітки
SF11	Автоматичний вимикач iC60N 3P 2A B	1	
-	Допоміжний контакт iOF/SD+OF	1	
-	Бокс під автомати зовнішній VIKO Lotus 3-4 модулі	1	
-	Клема з розмикачем UT 4-QUATTRO-MT	1	XG
-	Кінцева кришка D-UT 2,5/4-QUATTRO	1	XG
SF12	Автоматичний вимикач iC60N 3P 2A B	1	
-	Допоміжний контакт iOF/SD+OF	1	
SF13	Автоматичний вимикач iC60N 1P 2A B	1	
-	Допоміжний контакт iOF/SD+OF	1	
SF	Автоматичний вимикач iC60N 2P 2A B	1	
SG11	Комутаційна колодка КП5 (25) А	1	
SG12, SG13	Випробувальний блок UTWE 6/4+1	2	
-	Робоча кришка FWP 4+1	2	
-	Холоста кришка FBP 4+1	2	
KV11	Реле контролю напруги ЕЛ-11 (У3,100В, 50 Гц)	1	
XS	Розетка модульна на DIN-рейку TMS-5, 16A 220B L N PE, CNC	1	
EL1	Світильник TL2001-6 Enclosure light 6W 230V	1	або аналог
EK1	Обігрівач на DIN-рейку 75Вт IP20	1	
BT1	Термостат 1NC, 10A, 250B AC, 0+60	1	
XT1	Клема струмова WGO 3 Cipa з 2 тестовими гніздами	40	
-	Перемичка IZUK 6/3 \~WGO 1 - WGL 1 - WGO3	1	
-	Перемичка IZUK 6/2 \~WGO 1 - WGL 1 - WGO3	12	
-	Торцева кришка NPP / WGO 3 cipa	1	
-	Набір для опломбування клем		
XT2	Клема прохідна AVK 6 cipa	20	
-	Перемичка UK 6/2 - AVK 6	7	
-	Розмежувач клемних груп APP / AVK 2,5-10	4	
-	Торцева кришка NPP/AVK 2,5-10 cipa	1	
XT3	Клема прохідна AVK 6 cipa	10	
-	Торцева кришка NPP/AVK 2,5-10 cipa	1	

Ліва боковина

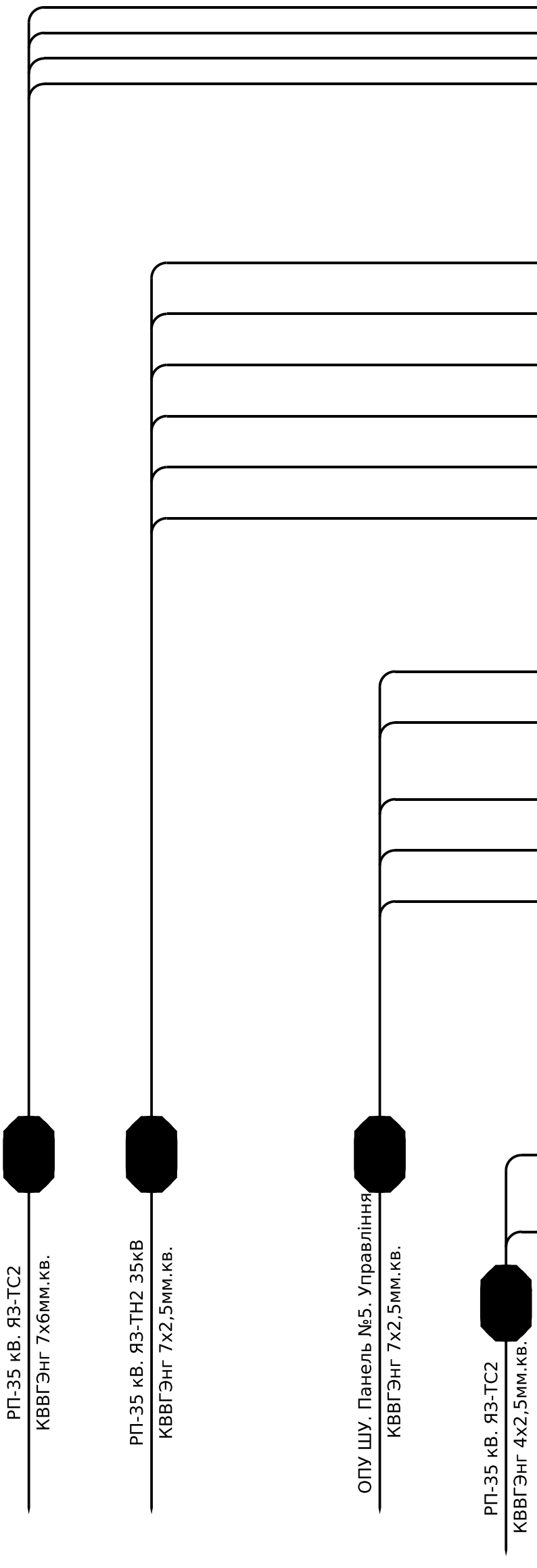

XPE	Заземлення резервних жил			
		1		
		2		
		3		
		4		
		5		
		6		
		7		
		8		
		9		
		10		

XT1	Кола вимірювання струму			
	A441	1		SG1:2
	B441	2		SG1:4
	C441	3		SG1:6
	N441	4		SG1:8
		5		
		6		
		7		

XT2	Кола вимірювання напруги			
ШНА-2	A630-2	1		SG3:2
ШНА-2	A630-2	2		
ШНВ-2	B600-2	3		SG3:4
ШНВ-2	B600-2	4		
ШНС-2	C630-2	5		SG3:6
ШНС-2	C630-2	6		
ШНN-2	N630-2	7		SG3:8
ШНN-2	N630-2	8		
ШНН-2	H630-2	9		SG3:10
ШНН-2	H630-2	10		
ШНК-2	K630-2	11		SG3:12
ШНК-2	K630-2	12		
		13		

XT3	Шинки			
+ШС	2701	1		A1:PW-15
+ШС	2701	2		
(+)ШС	2703	3		XT7:1
(+)ШС	2703	4		
		5		
ШЗА	2707	6		R9:2
ШЗА	2707	7		
ШВ	2711	8		R12:2
ШВ	2711	9		
-ШС	2702	10		XT7:13
-ШС	2702	11		
		12		
		13		
		14		
		15		
		16		

XT4	Сервісні кола			
1ШВП	L	1	L	SF:1
1ШВП	L	2		
		3		
2ШВП	N	4	N	SF:3
2ШВП	N	5		
		6		
	PE	7	PE	XS1:3
	PE	8		

Зам. інв. №	
Підпис і дата	
Інв. № ор.	

Зм.	Кільк.	Арк.	№док.	Підпис	Дата

ЛК-ТР-35-RP-026-03

Арк. 9

Формат А3

Права боковина (початок)

XT5	Зовнішні зв'язки "Захист"			
	101	1	101	A1:PW-1
	101	2	101	SA1:2
	101	3	101	A1:RL-1
	101	4	101	
		5		
	113	6	113	A1:DI-11
	113	7	113	R1:1
	115	8	115	A1:DI-13
	115	9	115	R2:1
	117	10	117	A1:DI-15
	117	11	117	R3:1
	119	12	119	A1:DI-17
	119	13	119	R4:1
		14		
	102	15	102	A1:PW-2
	102	16	102	KL1:A2
XT6	Зовнішні зв'язки "Управління вимикачем"			
	201	1	201	R5:1
	201	2	201	R7:1
	201	3	201	KCT:11
	201	4	201	KL1:11
		5		
	203	6	R6:2	KCC:14
	203	7	203	A1:CPU-4
		8		
	233	9	R7:2	KCT:14
	233	10	233	A1:CPU-2
		11		
	209	12	209	SG4:4
	209	13	209	KCT:A1
		14		
		15		
		16		
		17		
		18		
	202	19	202	KCT:A2
	202	20	202	
XT7	Зовнішні зв'язки "Сигналізація"			
	2703	1	2703	XT3:3
	2703	2	2703	KH1:3
		3		
	73	4		
	73	5		
	75	6		
	75	7		
	903	8	903	KH3:5
		9		
	91	10	91	A1:PW-16
	93	11	93	R9:1
		12		
	2702	13	2702	XT3:10
	2702	14	2702	HLY:2

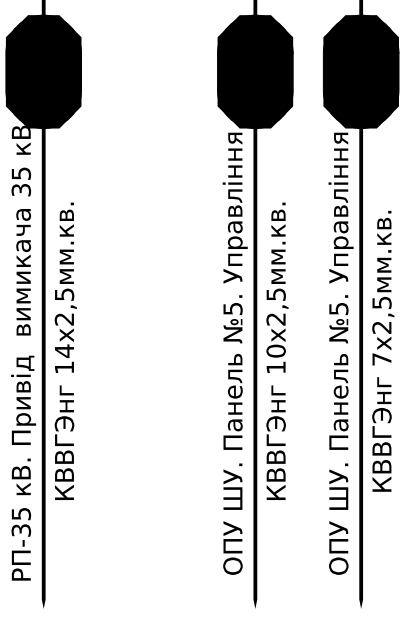

Зм.	Кільк.	Арк.	№док.	Підпис	Дата

ЛК-ТР-35-RP-026-03

Арк. 10

Зам. інв. №

Підпис і дата

Інв. № ор.

Формат А3

Права боковина (завершення)

XT8	Зовнішні зв'язки "Телесигналізація"			
	ТС1	1	ТС1	КН2:7
	ТС2	2	ТС2	А1:RL-14
	ТС3	3	ТС3	А1:RL-16
	ТС4	4		
	ТС4	5		
	ТС5	6		
	ТС5	7		
		8		
	ТСС	9	ТСС	КН2:8
	ТСС	10	ТСС	А1:RL-13

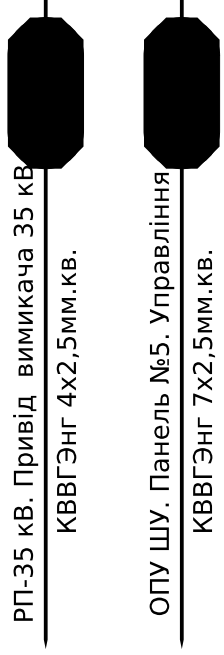

Зам. інв. №	
Підпис і дата	
Інв. № ор.	

Зм.	Кільк.	Арк.	№док.	Підпис	Дата

ЛК-ТР-35-RP-026-03

Арк. 11

Формат А3

Вид спереду (двері закриті)

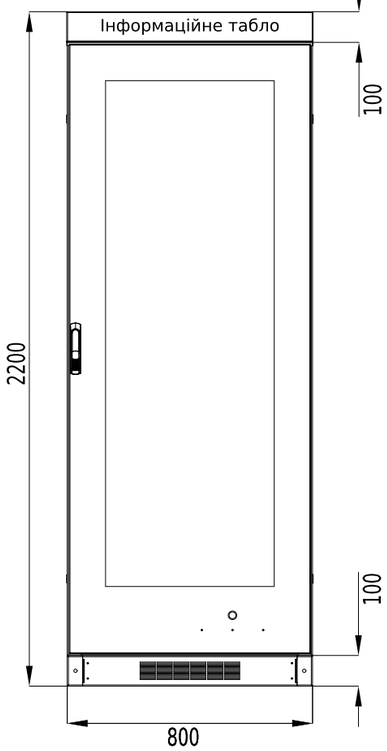

Вид збоку

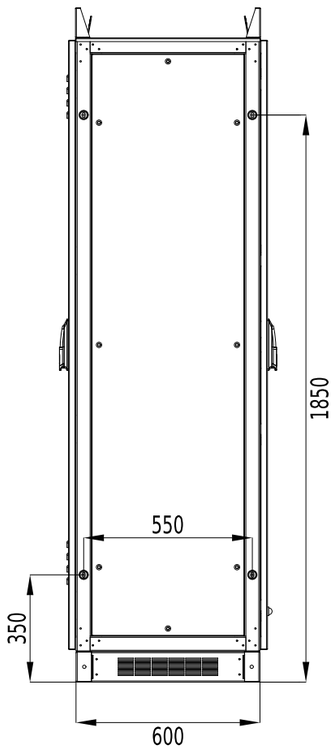

Вид спереду (двері відкриті)

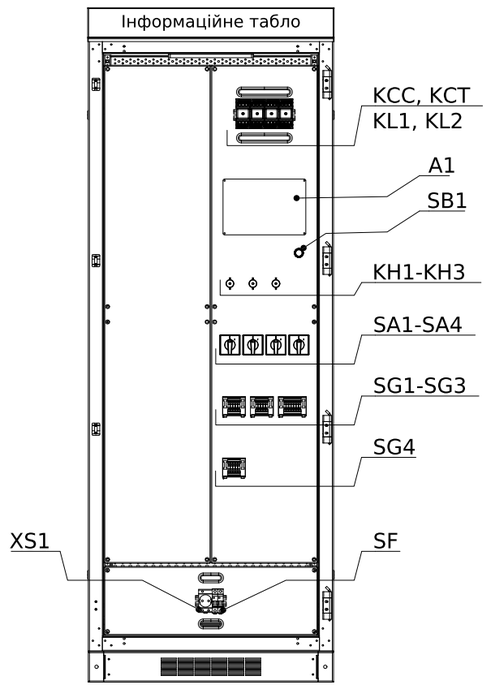

Вид ззаду (двері відкриті)

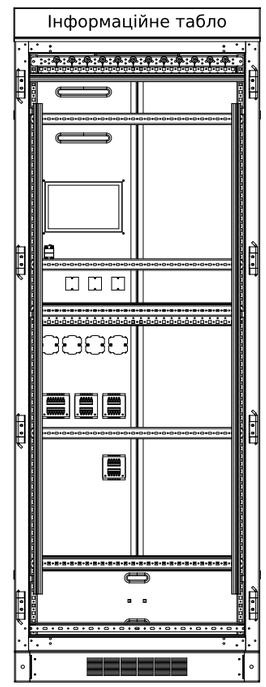

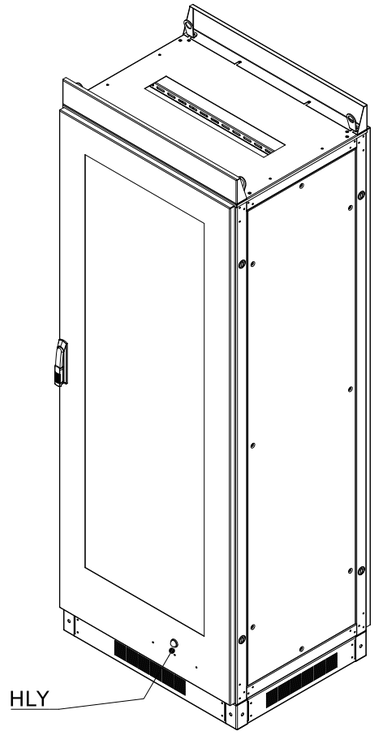

Позначення	Місце напису	Текст напису	Примітка
	На інформаційному табло шафи	Панель ОПУ "Захист та автоматика 35кВ/10кВ"	
SG1	над колодкою	Струмові кола захисту ТА14-РЗА	
SG2	над колодкою	Струмові кола захисту РС83-РЕКОН	
SG3	над колодкою	Кола напруги захисту	
SG4	над колодкою	Керування вимикачем від РС83	
SA1	над перемикачем	Ввід ДЗ	
SA2	над перемикачем	Ввід МСЗ	
SA3	над перемикачем	Ввід ЗНЗ	
SA4	над перемикачем	Ввід АПВ	
HLY	над лампою	Вказівник не піднятий	
SB1	над кнопкою	Квитування	
KH1	над вказівним реле	Несправність РС83	
KH2	над вказівним реле	Обрив ланцюгів оперативного струму	
KH3	над вказівним реле	Резерв	залишити пустим

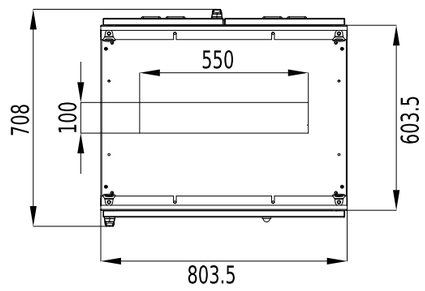

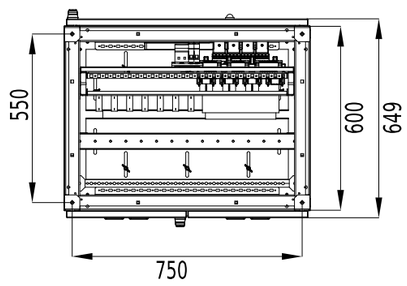

Погоджено:

Зам. інв. №

Підпис і дата

Інв. № ор.

Зм.	Кільк.	Арк.	№док.	Підпис	Дата	ЛК-ТР-35-RP-026-03		
Розробив						Типове рішення	Стадія	Аркуш	Аркушів
Перевірив							Р	1	13
						Захист ПЛ-35кВ. Панель ОПУ "Захист та автоматика Схема електрична принципова.	ТОВ "ЛК Енергія"	

Формат А3

Пояснююча однолінійна схема

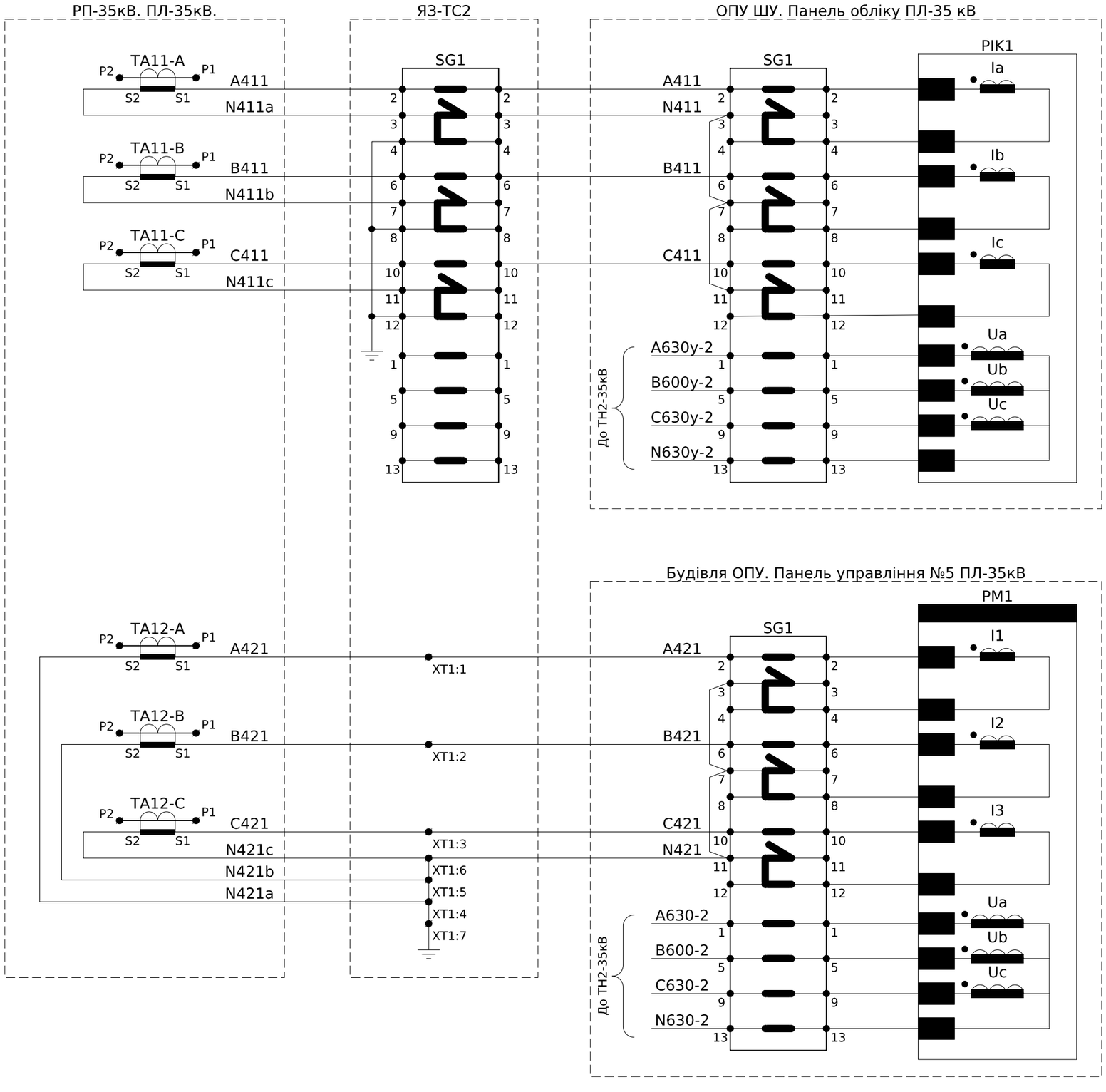

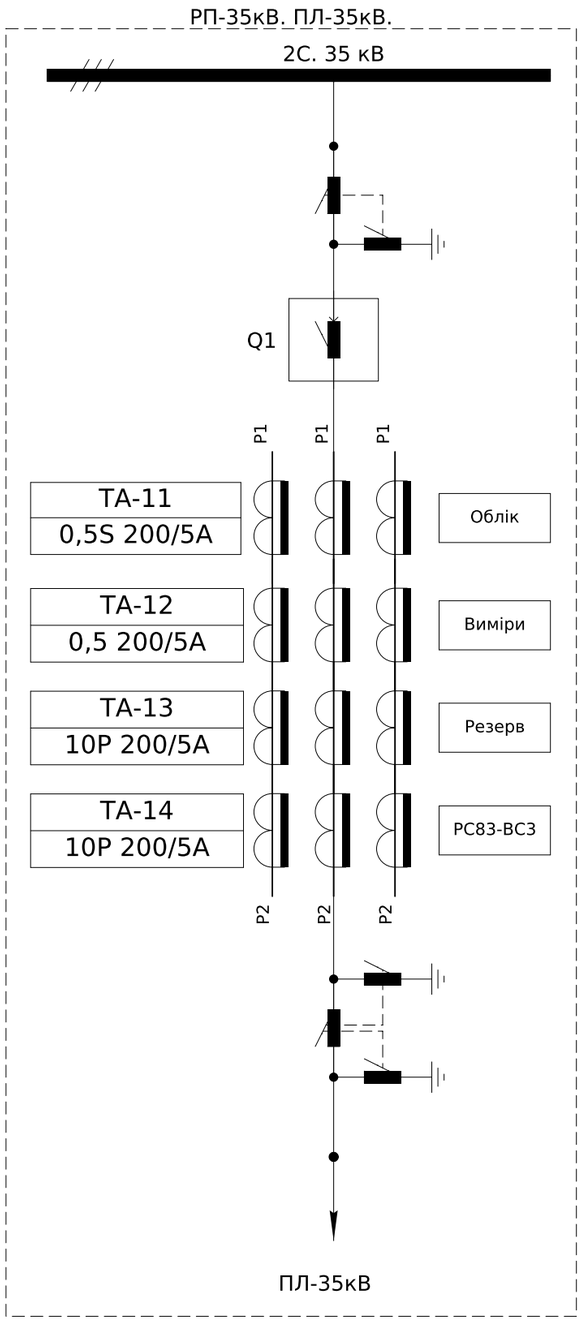

Примітки:

1) монтаж ланцюгів струму виконати проводом ПВ-3 2,5мм^2.

Зм.	Кільк.	Арк.	№док.	Підпис	Дата	ЛК-ТР-35-RP-026-03	Арк. 2

Зам. інв. №

Підпис і дата

Інв. № ор.

Формат А3

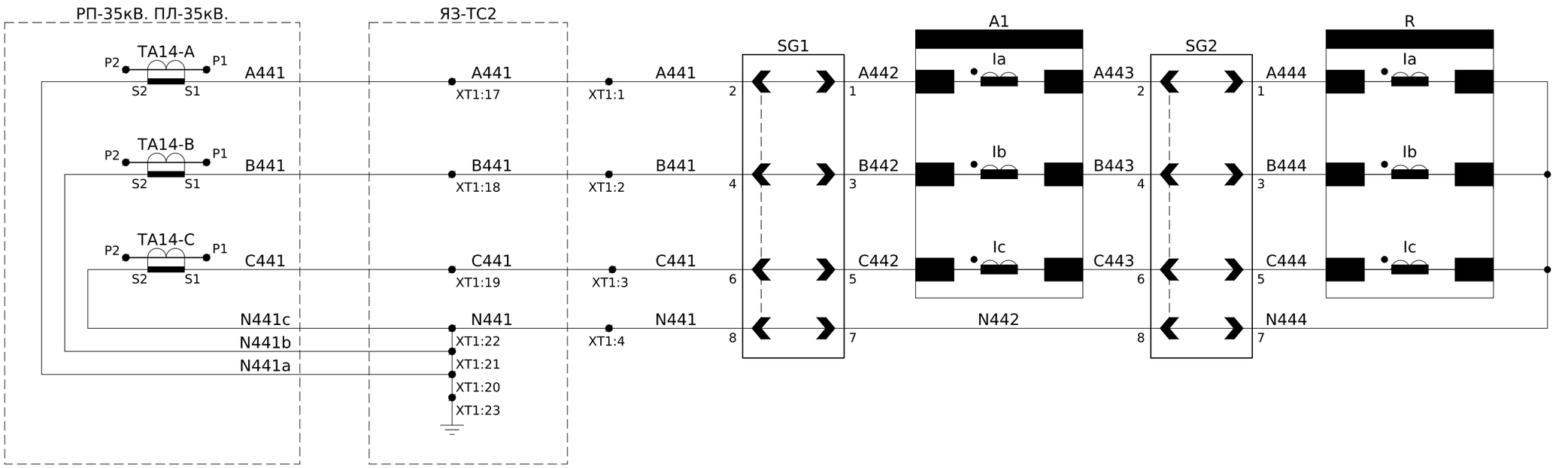

Струмові кола захисту

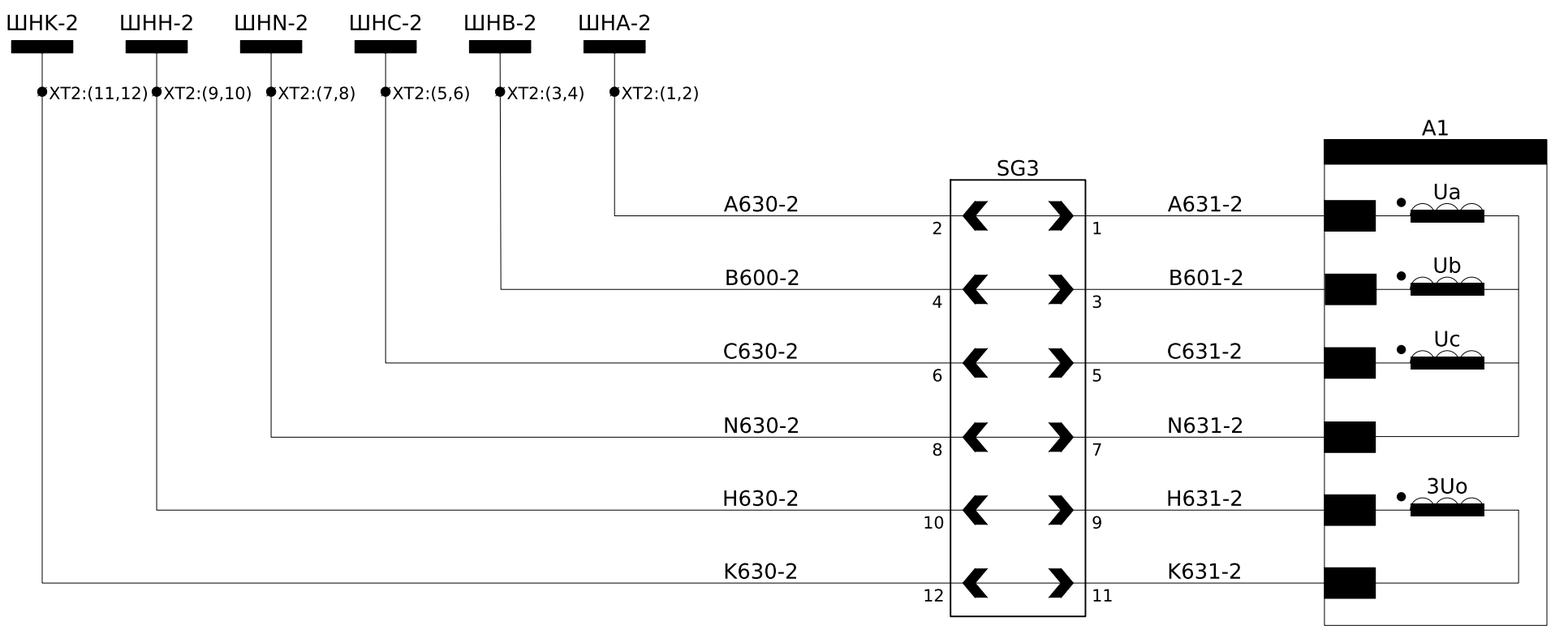

Шинки напруги захисту~100В, 50Гц

Кола захисту по напрузі

Примітки:

1) монтаж ланцюгів струму виконати проводом ПВ-3 2,5мм^2.

2) монтаж ланцюгів напруги виконати проводом ПВ-3 2,5мм^2.

Зм.	Кільк.	Арк.	№док.	Підпис	Дата

ЛК-ТР-35-RP-026-03

Арк. 3

Зам. інв. №

Підпис і дата

Інв. № ор.

Формат А3

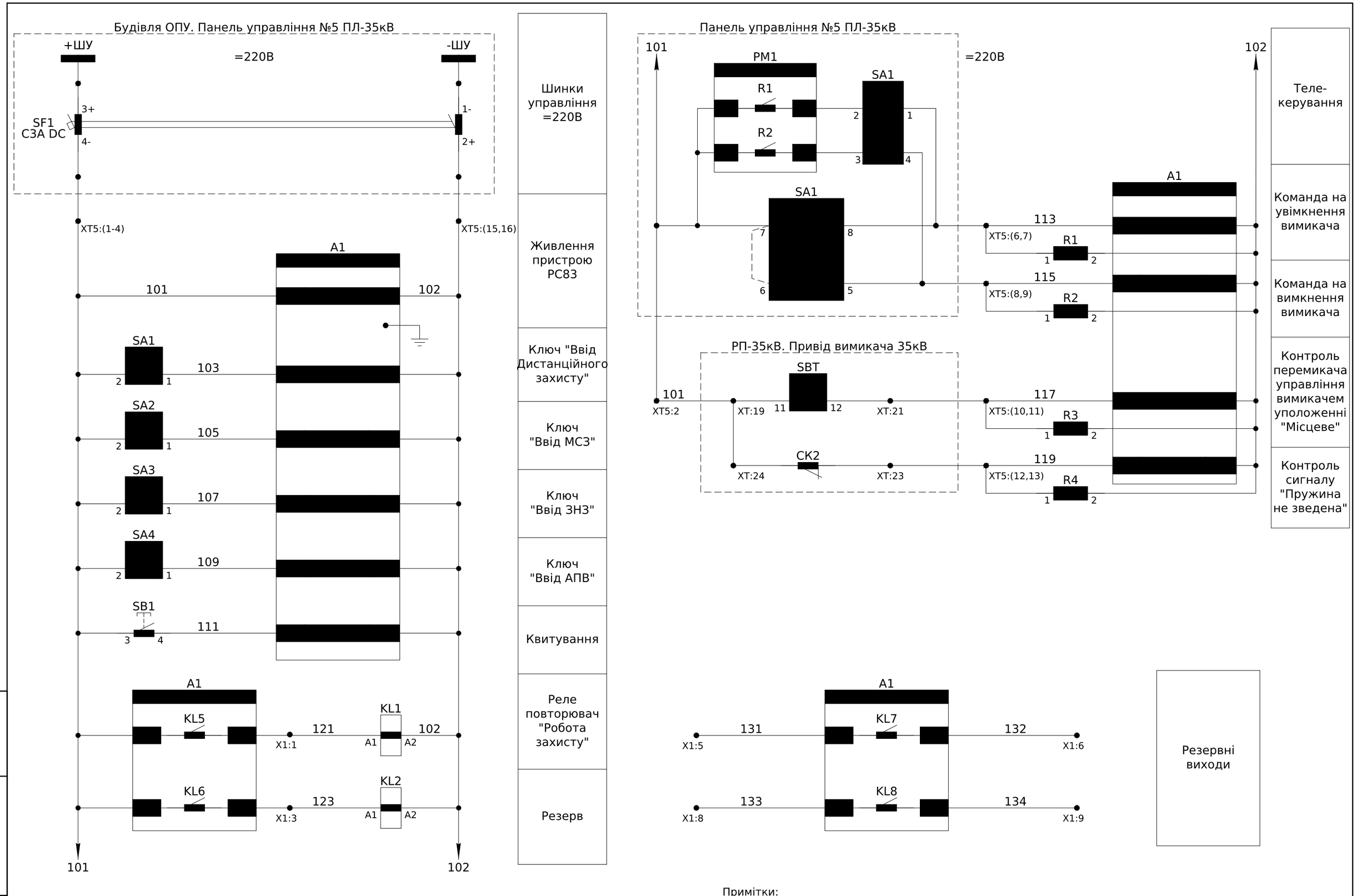

Примітки:

1) монтаж ланцюгів управління проводом ПВ-3 1мм^2. (Заземлення 2,5мм^2).

Зм.	Кільк.	Арк.	№док.	Підпис	Дата	ЛК-ТР-35-RP-026-03	Арк. 4

Зам. інв. №

Підпис і дата

Інв. № ор.

Формат А3

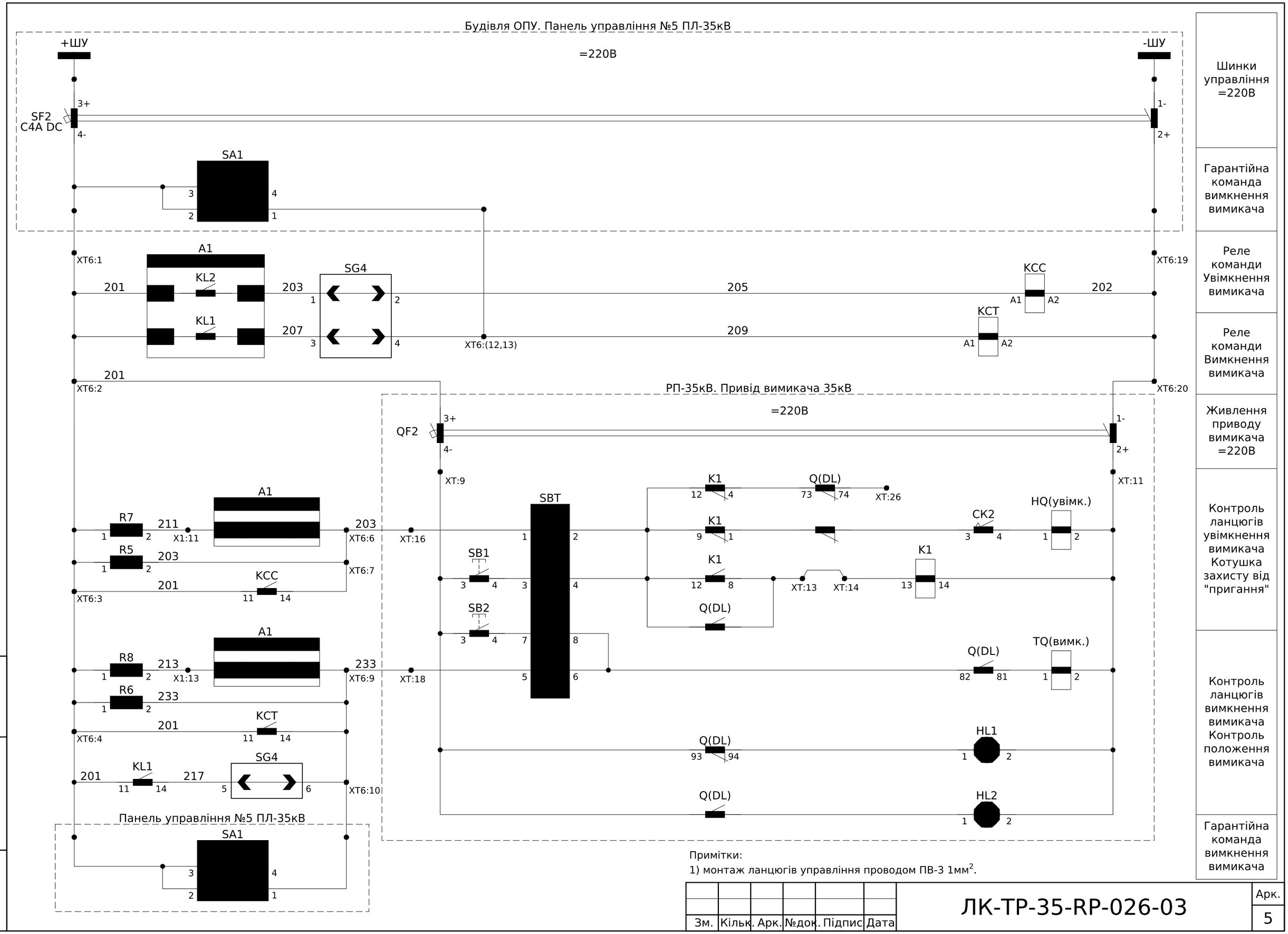

Примітки:

1) монтаж ланцюгів управління проводом ПВ-3 1мм^2.

Зм.	Кільк.	Арк.	№док.	Підпис	Дата	ЛК-ТР-35-RP-026-03	Арк. 5

Зам. інв. №

Підпис і дата

Інв. № ор.

Формат А3

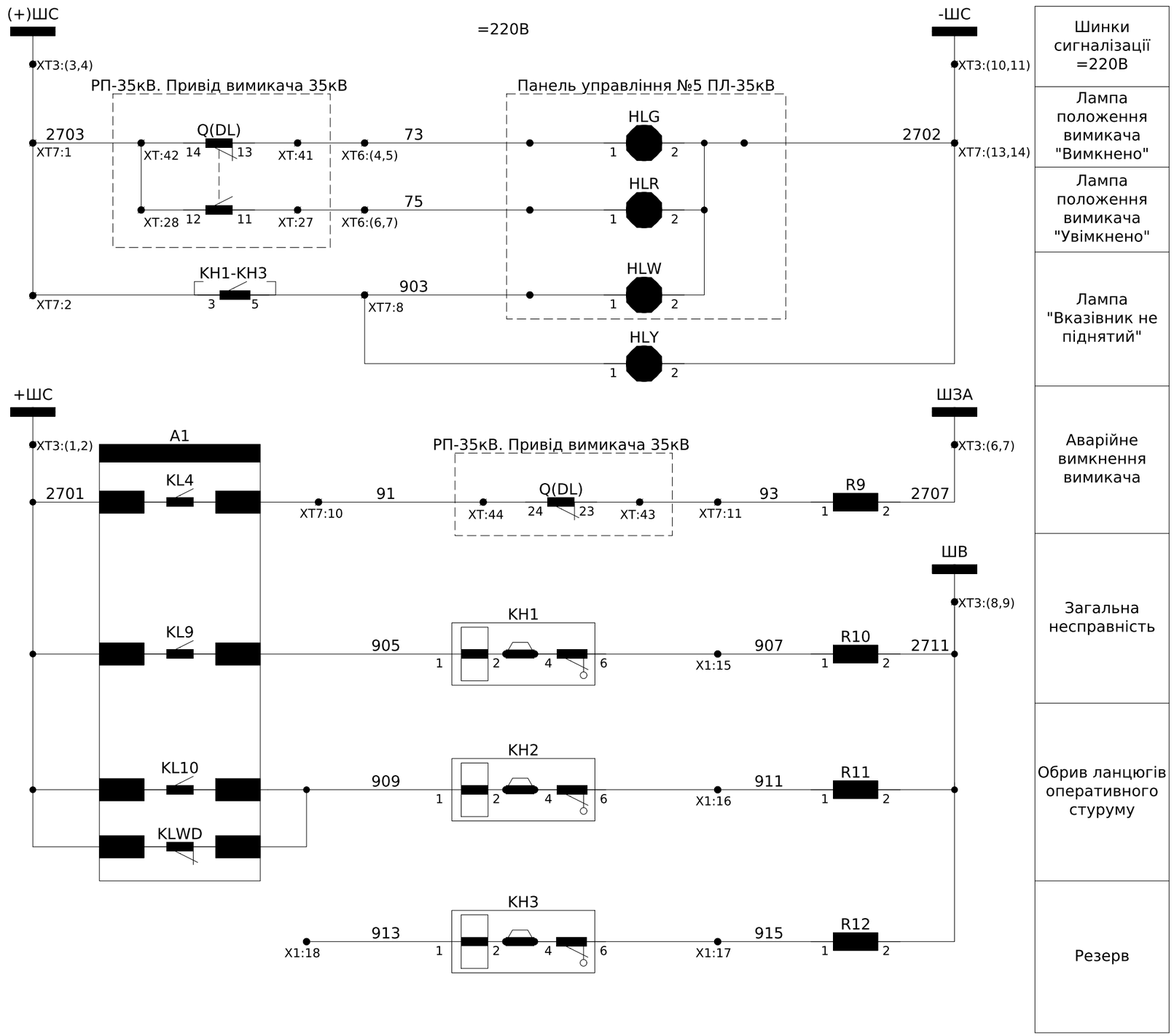

Шинки сигналізації =220В	
Лампа положення вимикача "Вимкнено"	
Лампа положення вимикача "Увімкнено"	
Лампа "Вказівник не піднятий"	
Аварійне вимкнення вимикача	
Загальна несправність	
Обрив ланцюгів оперативного стуруму	
Резерв	

Примітки:
1) монтаж кіл сигналізації виконати проводом ПВ-3 1мм^2.

Зм.	Кільк.	Арк.	№док.	Підпис	Дата

ЛК-ТР-35-RP-026-03

Арк. 6

Зам. інв. №

Підпис і дата

Інв. № ор.

Формат А3

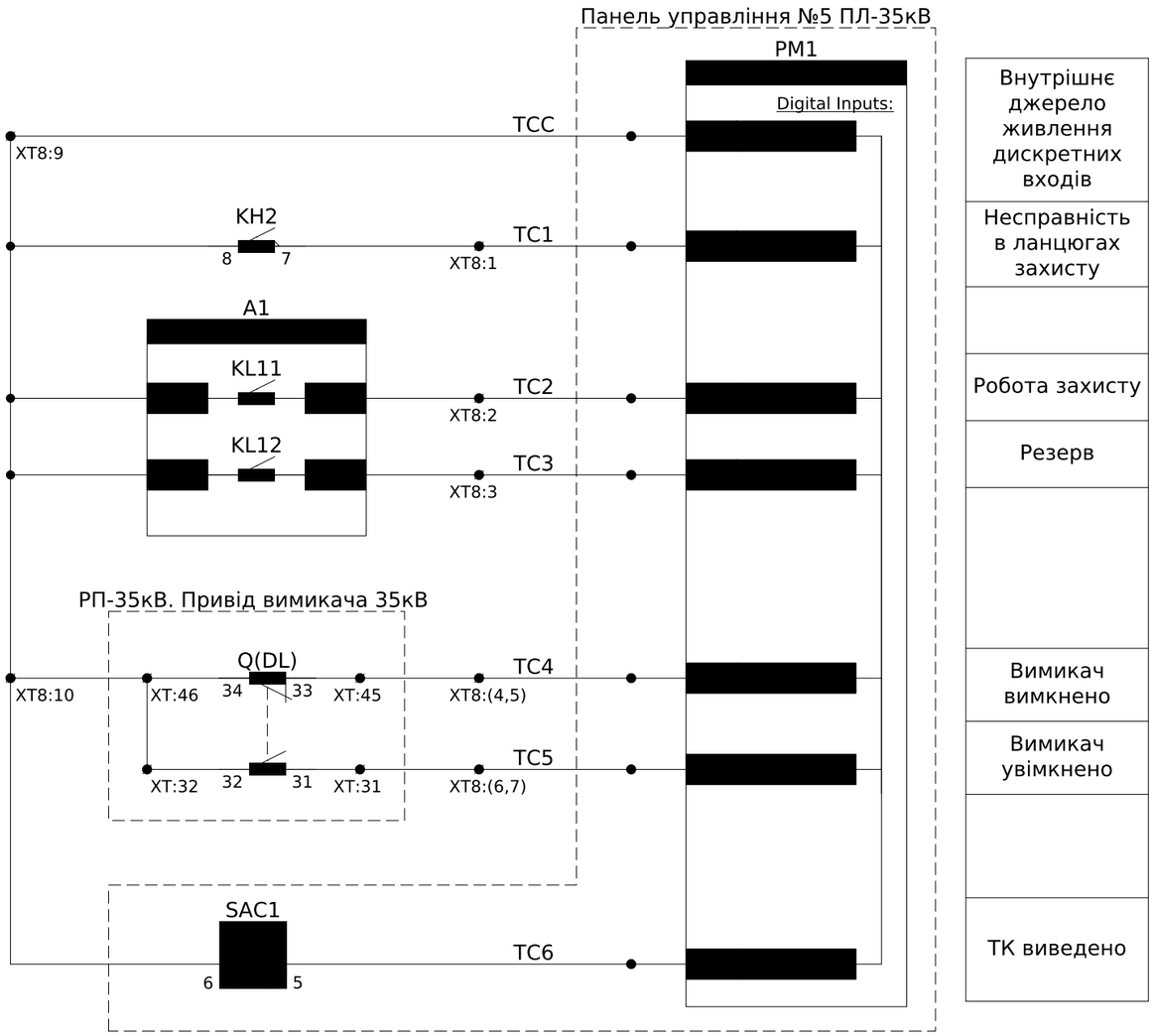

Внутрішнє джерело живлення дискретних входів
Несправність в ланцюгах захисту
Робота захисту
Резерв
Вимикач вимкнено
Вимикач увімкнено
ТК виведено

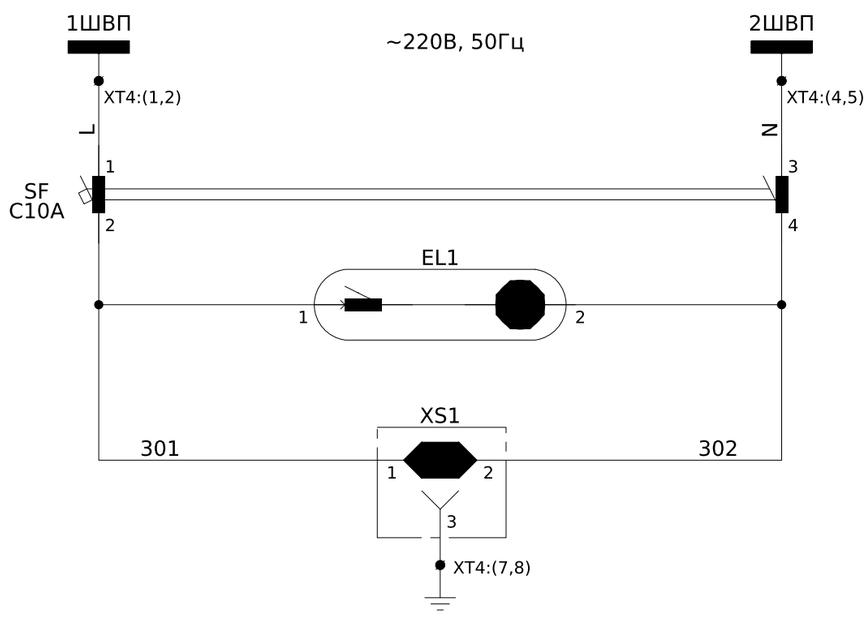

Шинки Власних потреб ~220В, 50Гц
Освітлення панелі
Розетка

Примітки:

1) монтаж виконати проводом ПВ-3 1мм^2 (Заземлення 2,5мм^2).

Зм.	Кільк.	Арк.	№док.	Підпис	Дата

ЛК-ТР-35-RP-026-03

Арк. 7

Зам. інв. №

Підпис і дата

Інв. № ор.

Формат А3

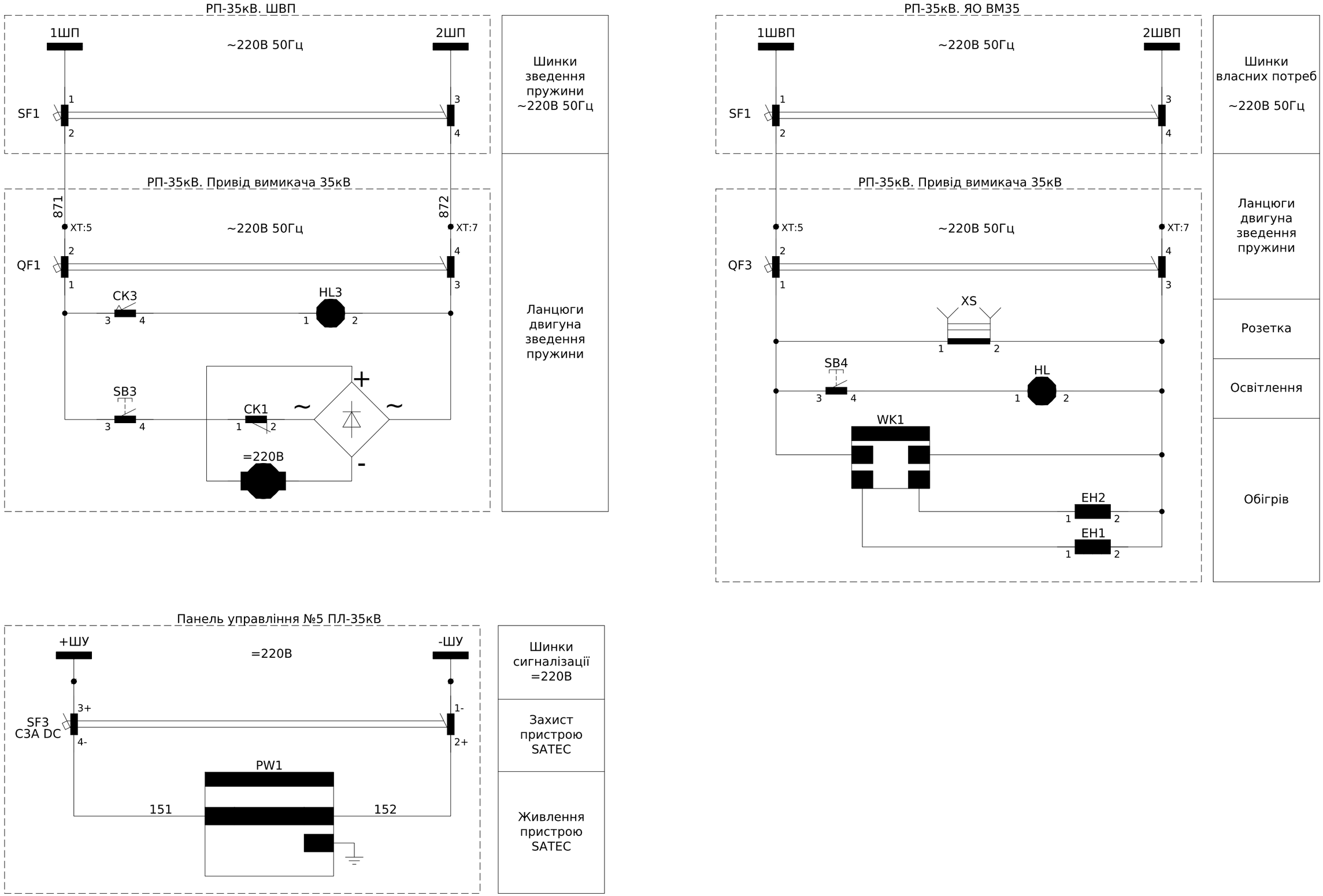

Зам. інв. №	
Підпис і дата	
Інв. № ор.	

Зм.	Кільк.	Арк.	№док.	Підпис	Дата	ЛК-ТР-35-RP-026-03	Арк. 8

Формат А3

Інв. № ор.	Підпис і дата	Зам. інв. №

X1	Внутрішні зв'язки			
KL1:A1	121	1	121	A1:RL-2
		2		
KL2:A1	123	3	123	A1:RL-4
		4		
резерв	131	5	131	A1:RL-5
резерв	132	6	132	A1:RL-6
		7		
резерв	133	8	133	A1:RL-7
резерв	134	9	134	A1:RL-8
		10		
R7:2	205	11	205	A1:CPU-3
		12		
R8:2	207	13	207	A1:CPU-1
		14		
R10:1	907	15		KH1:6
R11:1	911	16		KH2:6
R12:1	915	17		KH3:6
	913	18		KH3:1
		19		
		20		

Зм.	Кільк.	Арк.	№док.	Підпис	Дата

ЛК-ТР-35-RP-026-03

Арк.
12

Формат А3

Позначення	Найменування	К-ть	Примітки
	Передні двері:		
HLY	Світлодіодна лампа СКЛ14А-Ж-2-220 жовта	1	
	Двері:		
A1	Мікропроцесорний пристрій захисту РС83-ВС3-521010082510	1	
SG1, SG2	Випробувальний блок UTWE 6/4+1	2	
-	Робоча кришка FWP 4+1	2	
-	Перемичка FBS 4-8	2	
SG3	Випробувальний блок UTWE 6/6+1	1	
-	Робоча кришка FWP 6+1	1	
SG4	Випробувальний блок UTWE 6/4+1	1	
-	Робоча кришка FWP 4+1	1	
SA1 - SA4	Перемикач кулачковий 4G16-10-U-R114	4	
SB1	Кнопка чорна 8 LM2T B102	1	
-	Основа 8LM2TAU120	1	
-	Контакт 8LM2TC10 (1NO)	1	
KH1-KH3	Реле вказівне РЭУ11-21-5-40УЗ, 0,1А	3	
	Внутрішня панель:		
SF	Автоматичний вимикач iC60N 2P 10A C	1	
KL1, KL2, KCC, KCT	Реле проміжне R15-3014-23-1220-KLD 10A, 4CO, 220VDC, тест- кнопка, светлодіод, шунт-діод	4	
-	Цоколь GZ14U-01 до реле R15 4 перекл. контакта на рейку DIN35	4	
-	Фіксатор GZ14 0737 для цоколя GZ14, GZ14U, GZ14Z, металл	4	
XS1	Розетка модульна на DIN-рейку TMS-5, 16A 220В L N PE, CNC	1	
EL1	Світильник TL2001-6 Enclosure light 6W 230V	1	або аналог
	Внутрішня панель (верхній відсік):		
R1-R6	Резистор С5-35В 25Вт 5,6 кОм	6	
R9	Резистор С5-35В 25Вт 3,9 кОм	1	
R7,R8,R10-R12	Резистор С5-35В 50Вт 1 кОм	5	
	Ліва боковина:		
XPE	Клема заземлення AVK 6/10 T	10	
XT1	Клема струмова WGO 3 Cipa з 2 тестовими гніздами	7	
-	Торцева кришка NPP / WGO 3 cipa	1	

Позначення	Найменування	К-ть	Примітки
XT2	Клема струмова WGO 3 Cipa з 2 тестовими гніздами	13	
-	Перемичка IZUK 6/2 \~WGO 1 - WGL 1 - WGO3	6	
-	Торцева кришка NPP / WGO 3 cipa	1	
XT3	Клема струмова WGO 3 Cipa з 2 тестовими гніздами	11	
-	Перемичка IZUK 6/2 \~WGO 1 - WGL 1 - WGO3	5	
-	Торцева кришка NPP / WGO 3 cipa	1	
XT4	Клема прохідна AVK 6 cipa	6	
-	Клема заземлення AVK 6/10 T	2	
-	Перемичка UK 6/2 - AVK 6	3	
-	Торцева кришка NPP/AVK 2,5-10 cipa	1	
XT5	Клема прохідна AVK 6 cipa	16	
-	Перемичка UK 6/2 - AVK 6	5	
-	Перемичка UK 6/4 - AVK 6	1	
-	Розмежувач клемних груп APP / AVK 2,5-10	3	
-	Торцева кришка NPP/AVK 2,5-10 cipa	1	
XT6	Клема прохідна AVK 6 cipa	20	
-	Перемичка UK 6/2 - AVK 6	5	
-	Перемичка UK 6/4 - AVK 6	1	
-	Торцева кришка NPP/AVK 2,5-10 cipa	1	
XT7	Клема прохідна AVK 6 cipa	14	
-	Перемичка UK 6/2 - AVK 6	4	
-	Розмежувач клемних груп APP / AVK 2,5-10	1	
-	Торцева кришка NPP/AVK 2,5-10 cipa	1	
XT8	Клема прохідна AVK 6 cipa	10	
-	Перемичка UK 6/2 - AVK 6	3	
-	Розмежувач клемних груп APP / AVK 2,5-10	1	
-	Торцева кришка NPP/AVK 2,5-10 cipa	1	
X1	Клема прохідна AVK 2,5 RD cipa	20	
-	Торцева кришка NPP/AVK 2,5-10 cipa	1	

Зам. інв. №

Підпис і дата

Інв. № ор.

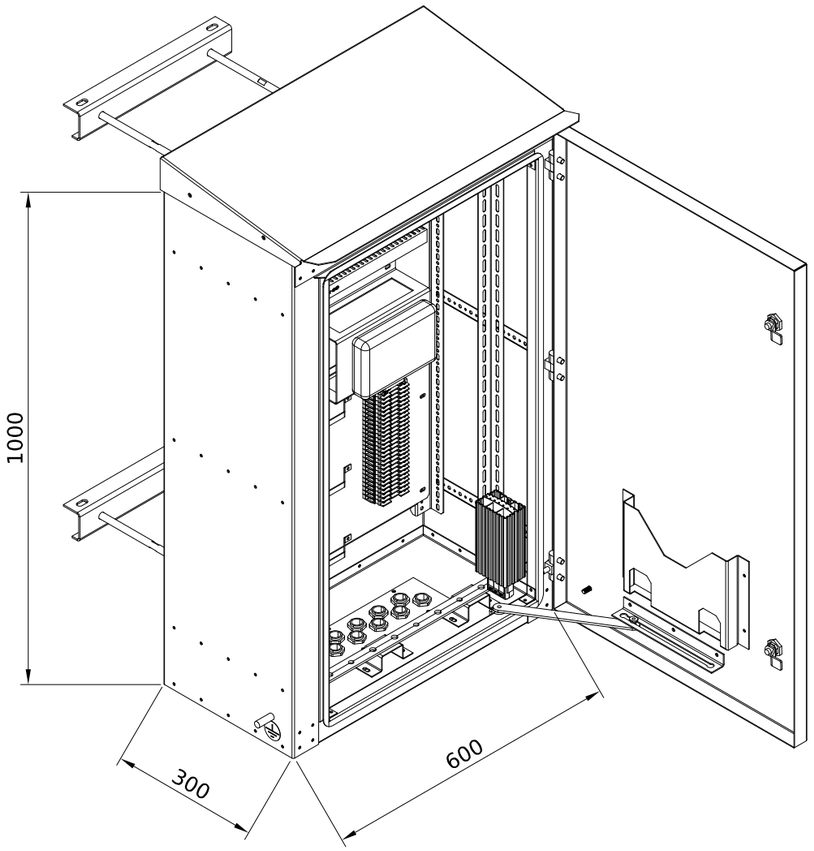

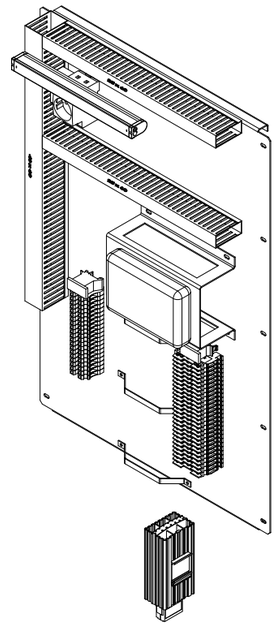

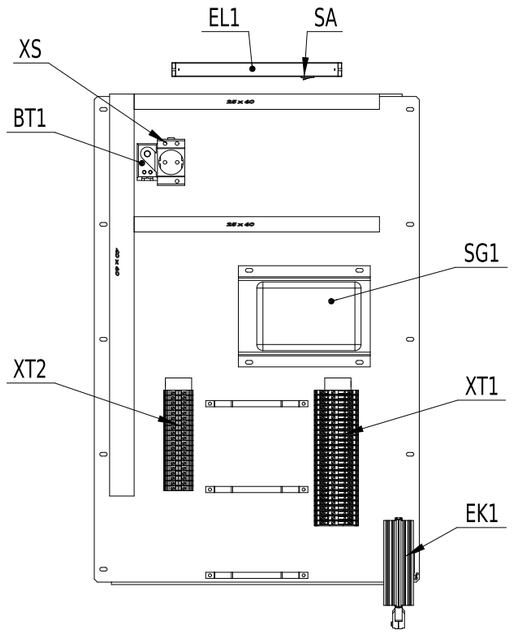

Позначення	Місце напису	Текст напису	Примітка
	На дверях шафи	Шафа ЯЗ-ТТ ПЛ-35кВ	

Зм.	Кільк.	Арк.	№док.	Підпис	Дата	ЛК-ТР-35-RP-026-04		
Розробив						Типове рішення	Стадія	Аркуш	Аркушів
Перевірив							Р	1	7
						Ящик затискачів трансформаторів струму 35кВ. "ЯЗ-ТТ ПЛ-35кВ". Схема електрична принципова.	ТОВ "ЛК Енергія"	

Погоджено:

Зам. інв. №

Підпис і дата

Інв. № ор.

Формат А3

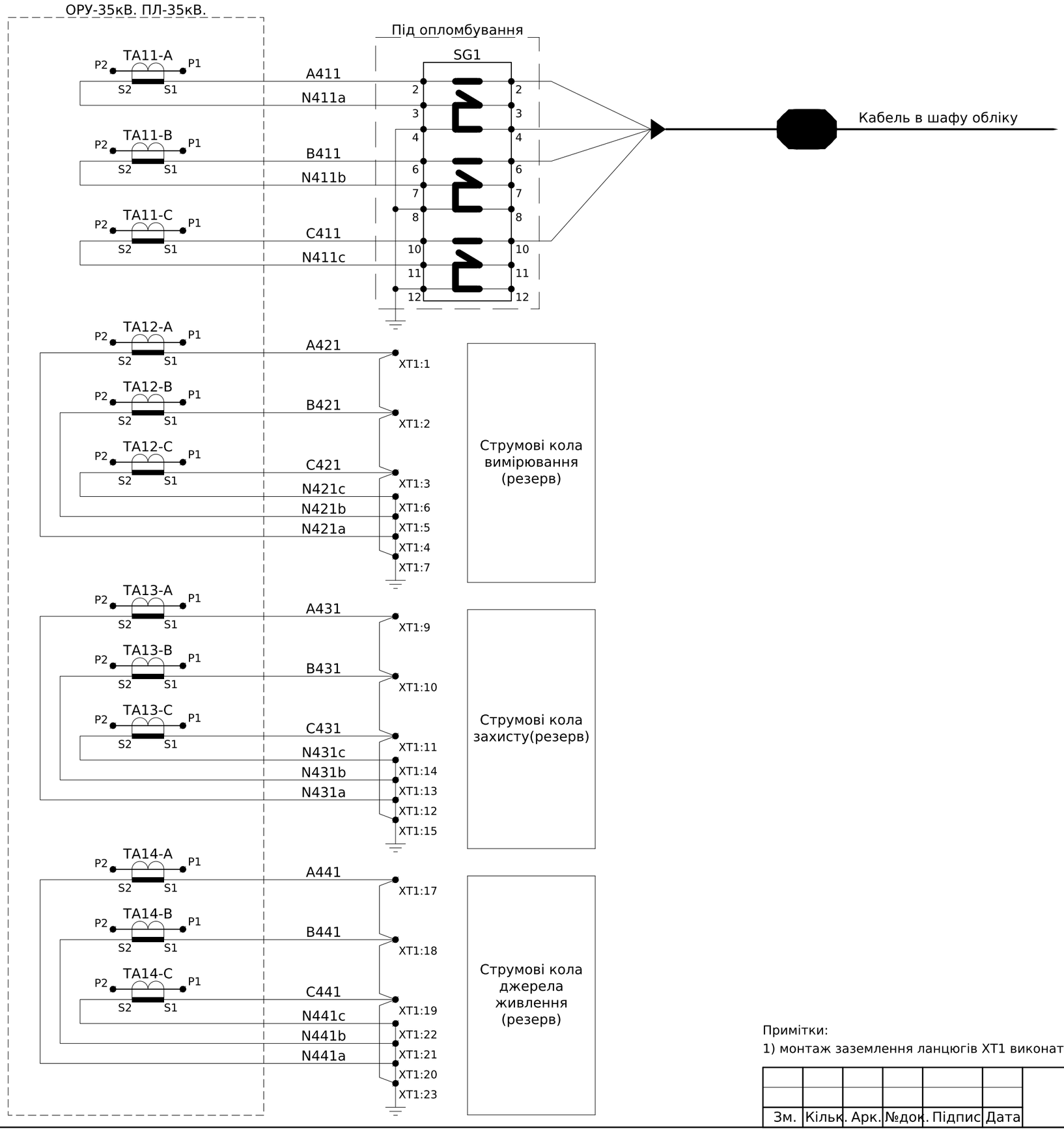

Примітки:

1) монтаж заземлення ланцюгів ХТ1 виконати проводом ПВ-3 або монолитним 2,5мм^2

Зм.	Кільк.	Арк.	№док.	Підпис	Дата	ЛК-ТР-35-RP-026-04	Арк. 2

Зам. інв. №

Підпис і дата

Інв. № ор.

Формат А3

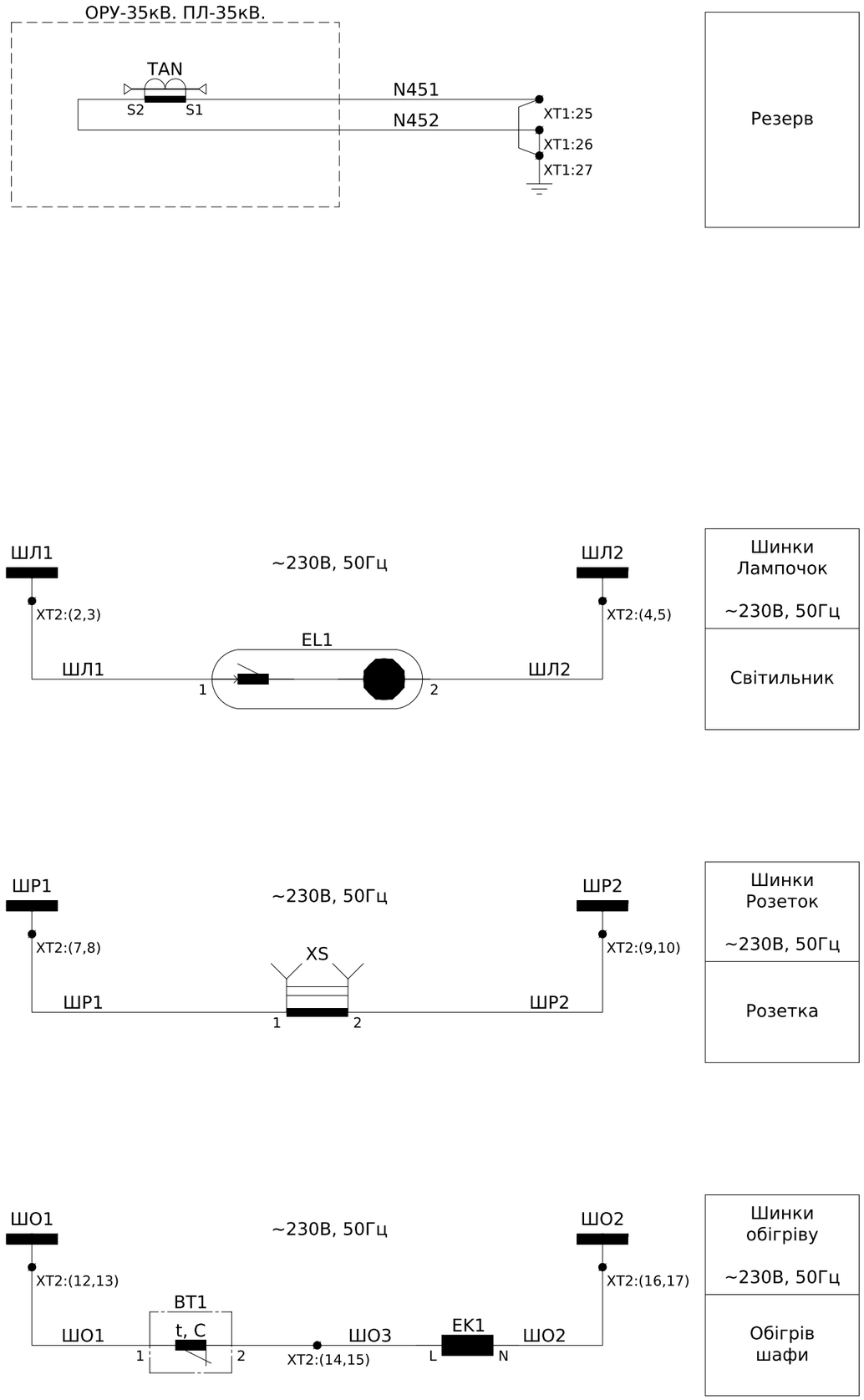

Примітки:

1) монтаж кіл освітлення, обігріву, розеток виконати проводом ПВ-3 1мм^2.

2) монтаж заземлення ланцюгів ХТ1 виконати проводом ПВ-3 або монолитним 2,5мм^2

Зм.	Кільк.	Арк.	№док.	Підпис	Дата	ЛК-ТР-35-RP-026-04	Арк. 3

Зам. інв. №

Підпис і дата

Інв. № ор.

Формат А3

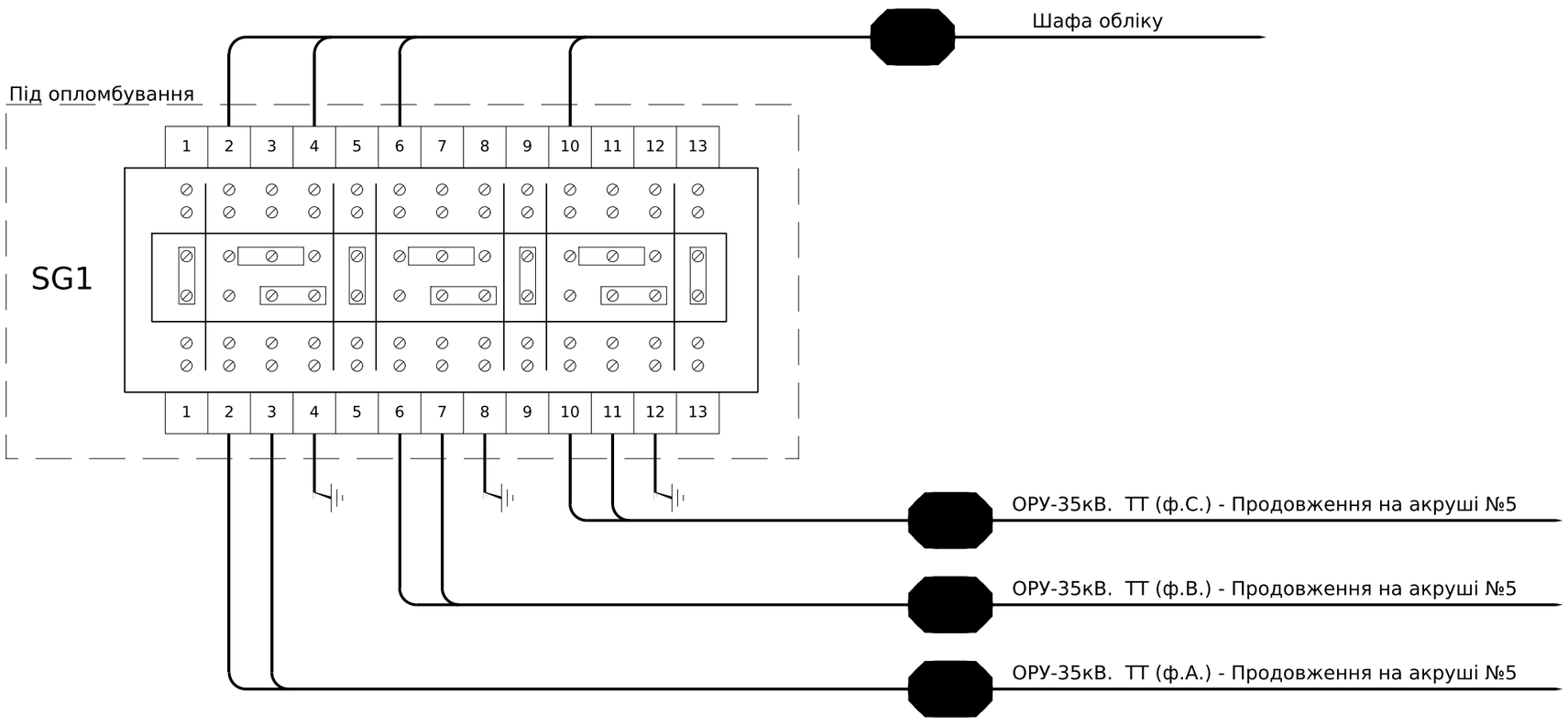

Примітки:

1) монтаж заземлення ланцюгів XG1 виконати проводом ПВ-3 або монолитним 2,5мм^2

Зм.	Кільк.	Арк.	№док.	Підпис	Дата	ЛК-ТР-35-RP-026-04	Арк. 4

Зам. інв. №

Підпис і дата

Інв. № ор.

Формат А3

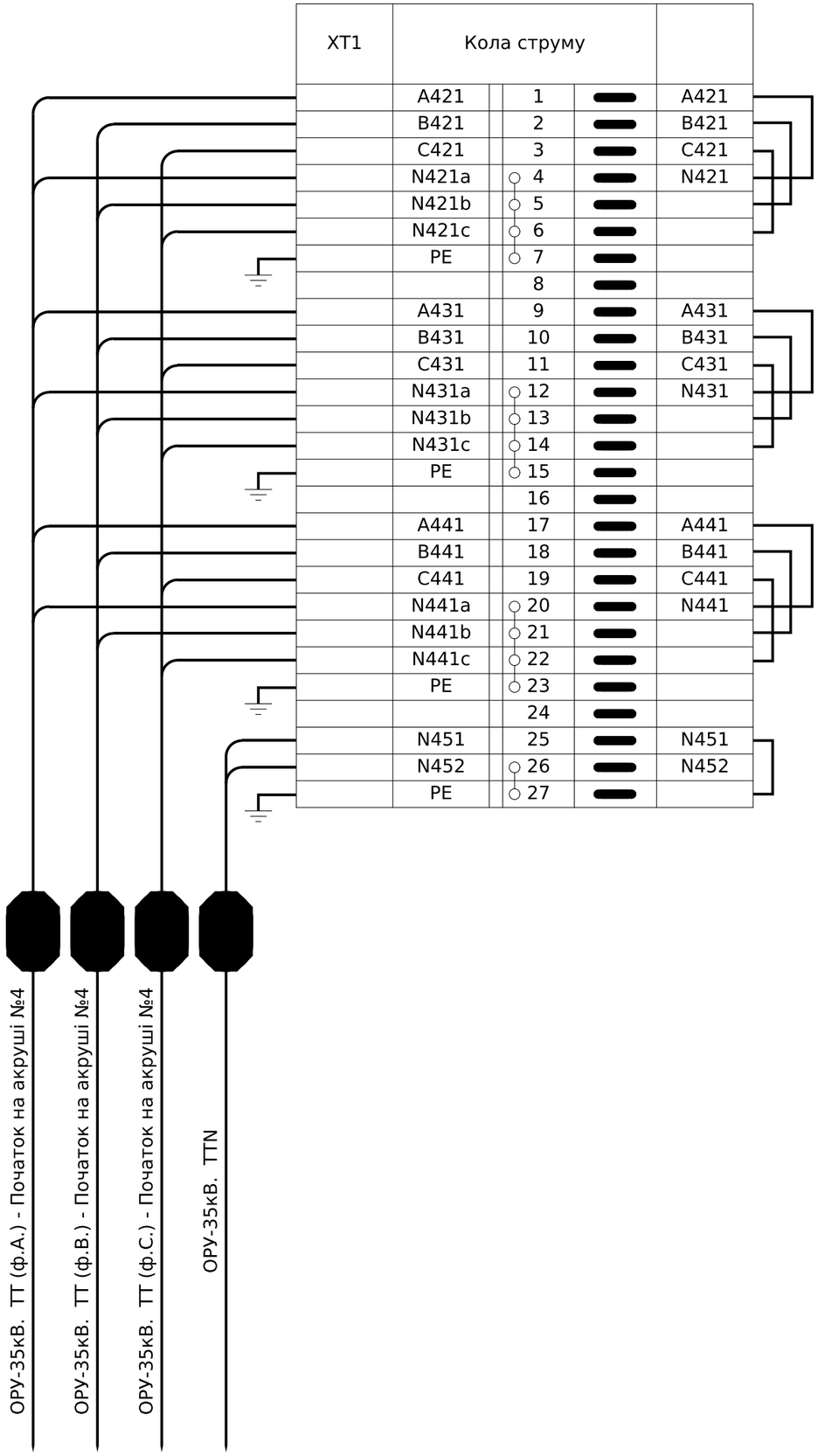

Інв. № ор.	Підпис і дата	Зам. інв. №

Зм.	Кільк.	Арк.	№док.	Підпис	Дата	ЛК-ТР-35-RP-026-04	Арк. 5

Формат А3

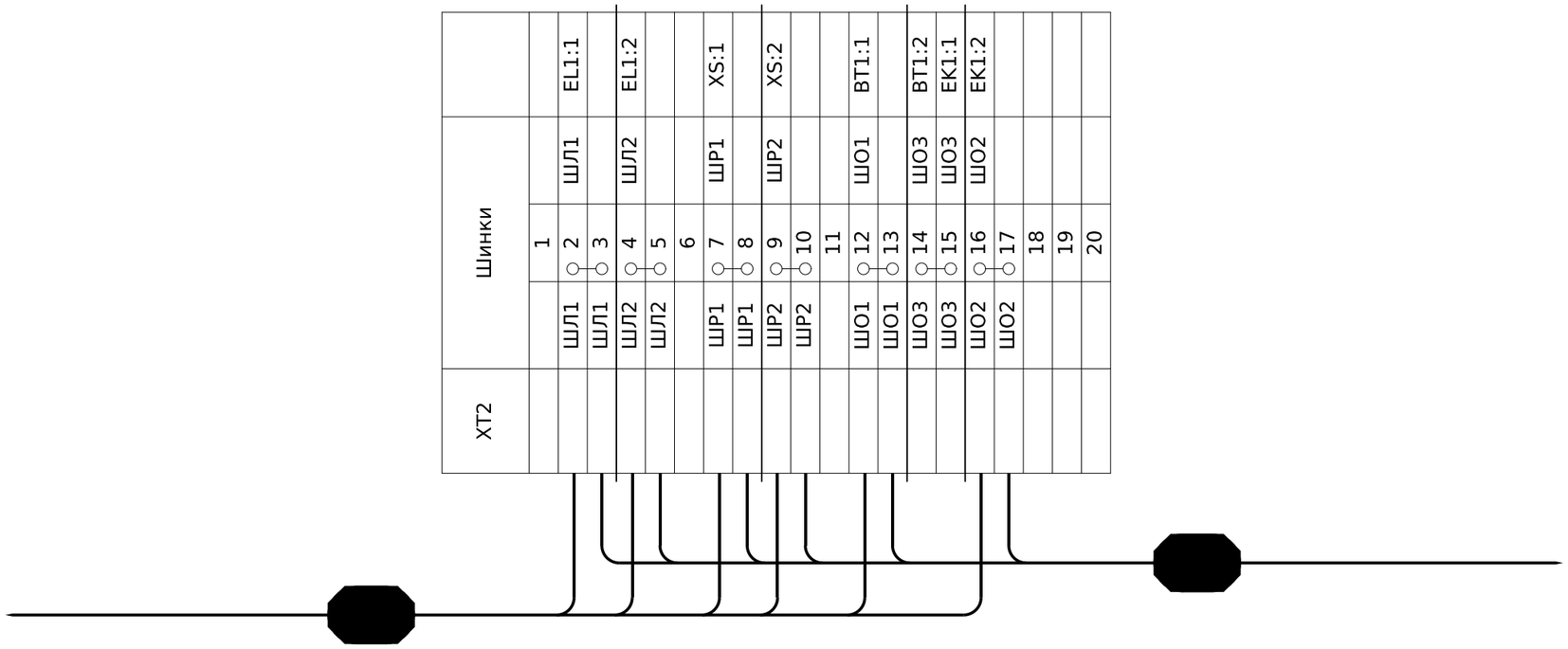

Зам. інв. №	
Підпис і дата	
Інв. № ор.	

Зм.	Кільк.	Арк.	№док.	Підпис	Дата	ЛК-ТР-35-RP-026-04	Арк. 6

Формат А3

Позначення	Найменування	К-ть	Примітки
SG1	Комутаційна колодка КП5 (25) А	1	
XS	Розетка модульна на DIN-рейку TMS-5, 16A 220В L N PE, CNC	1	
EL1	Світлодіодний світильник Feron AL5042 5Вт	1	або аналог
EK1	Обігрівач на DIN-рейку 75Вт IP20	1	
BT1	Термостат 1NC, 10A, 250В AC, 0+60	1	
XT1	Клема струмова WGO 3 Сіра з 2 тестовими гніздами	27	
-	Перемичка IZUK 6/4 \~WGO 1 - WGL 1 - WGO3	3	
-	Перемичка IZUK 6/2 \~WGO 1 - WGL 1 - WGO3	1	
-	Торцева кришка NPP / WGO 3 сіра	1	
XT2	Клема прохідна AVK 6 сіра	20	
-	Перемичка UK 6/2 - AVK 6	7	
-	Торцева кришка NPP/AVK 2,5-10 сіра	1	
-	Розмежувач клемних груп APP / AVK 2,5-10	4	

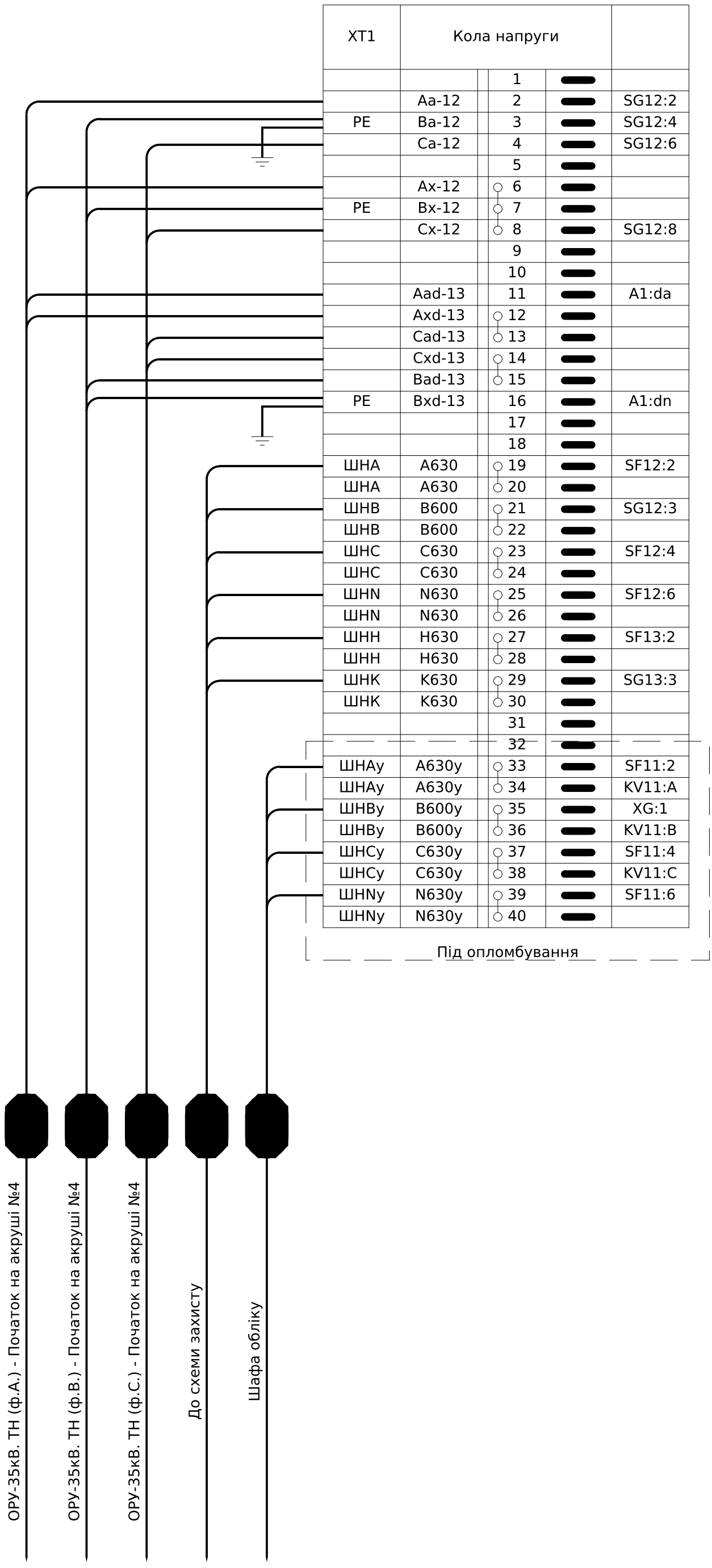

Інв. № ор.	Підпис і дата	Зам. інв. №

Зм.	Кільк.	Арк.	№док.	Підпис	Дата

ЛК-ТР-35-RP-026-05

Арк. 6

Формат А3

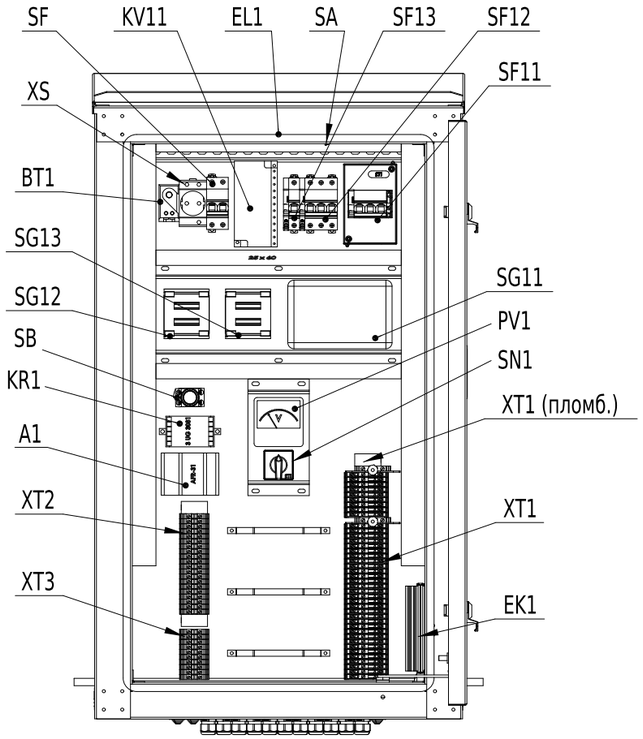

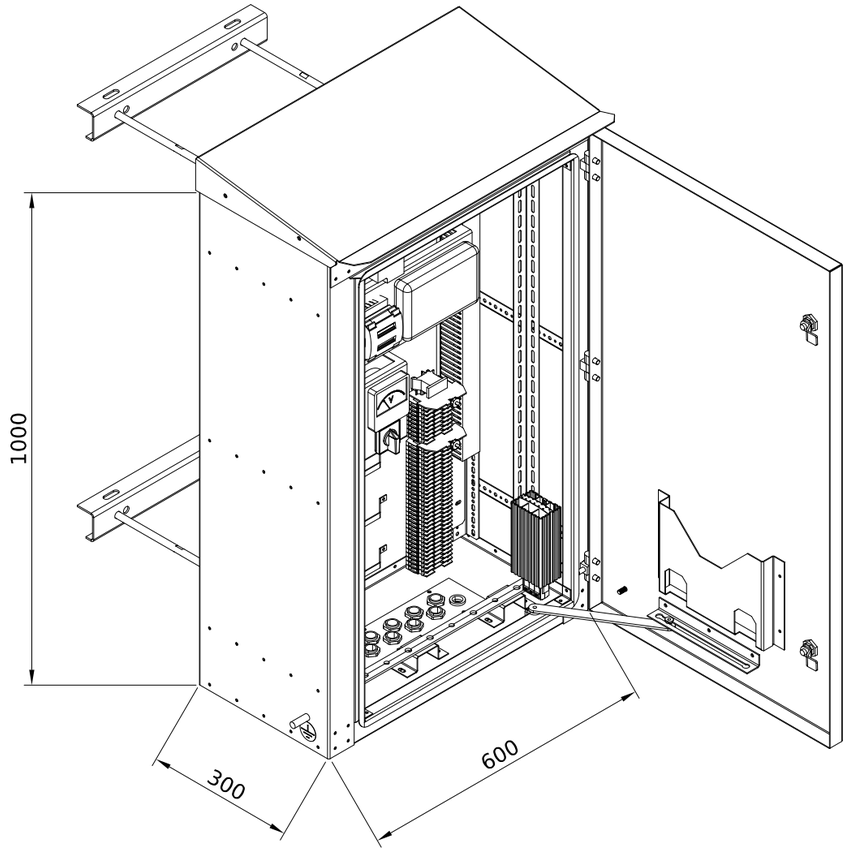

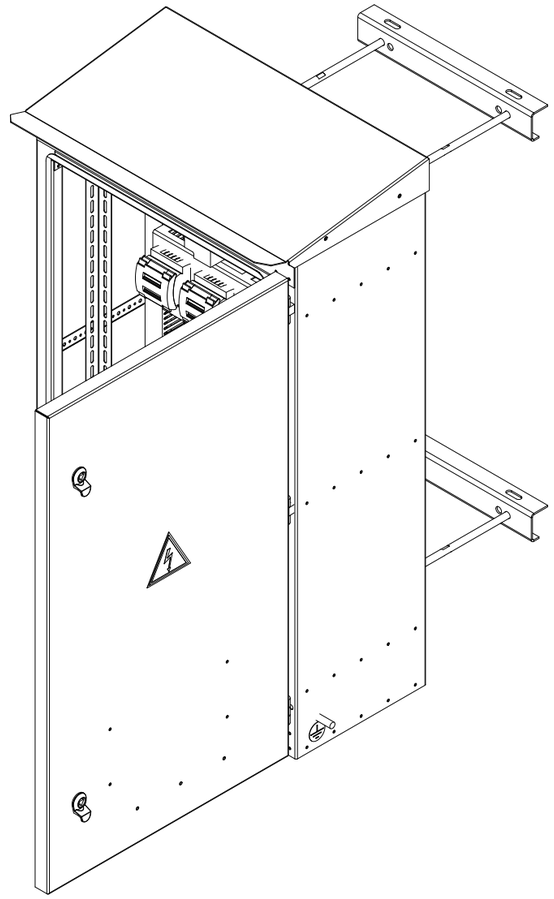

Позначення	Місце напису	Текст напису	Примітка
	На дверях шафи	Шафа ЯЗ-ТН ПЛ-35кВ	

Зм.	Кільк.	Арк.	№док.	Підпис	Дата
Розробив					
Перевірив					

ЛК-ТР-35-RP-026-05

Типове рішення

Стадія	Аркуш	Аркушів
Р	1	8

Ящик затискачів трансформаторів напруги 35кВ. "ЯЗ-ТН ПЛ-35кВ". Схема електрична принципова.

ТОВ "ЛК Енергія"

Погоджено:

Зам. інв. №

Підпис і дата

Інв. № ор.

Формат А3

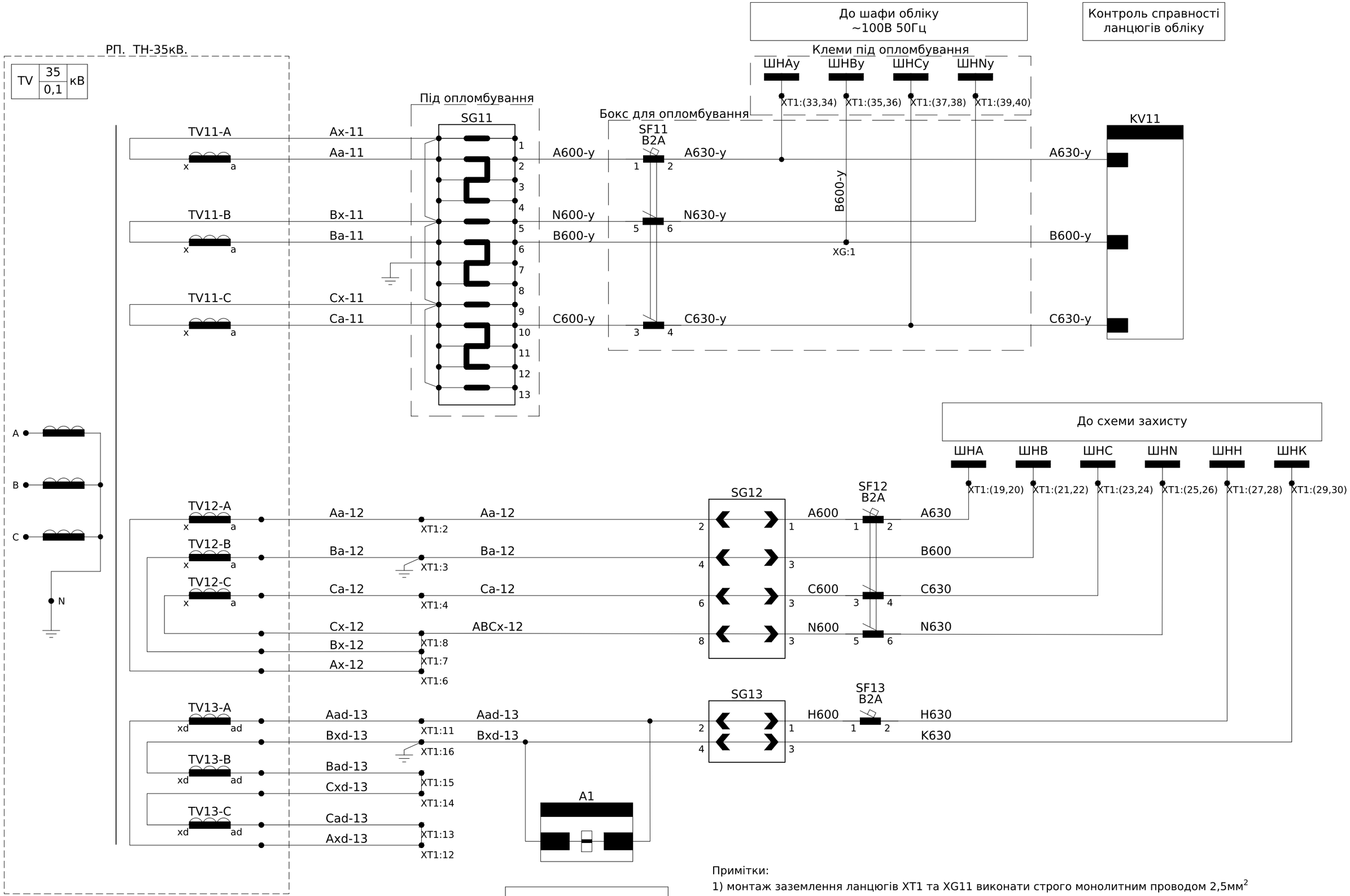

Примітки:

1) монтаж заземлення ланцюгів XT1 та XG11 виконати строго монолитним проводом 2,5мм^2

2) монтаж ланцюгів напруги виконати проводом ПВ-3 2,5мм^2

Зм.	Кільк.	Арк.	№док.	Підпис	Дата	ЛК-ТР-35-RP-026-05	Арк. 2

Зам. інв. №

Підпис і дата

Інв. № ор.

Формат А3

Шинки напруги захисту~100В 50Гц

Аналоговий контроль напруги

Контроль ізоляції ланцюгів 35кВ

(залишити місце)

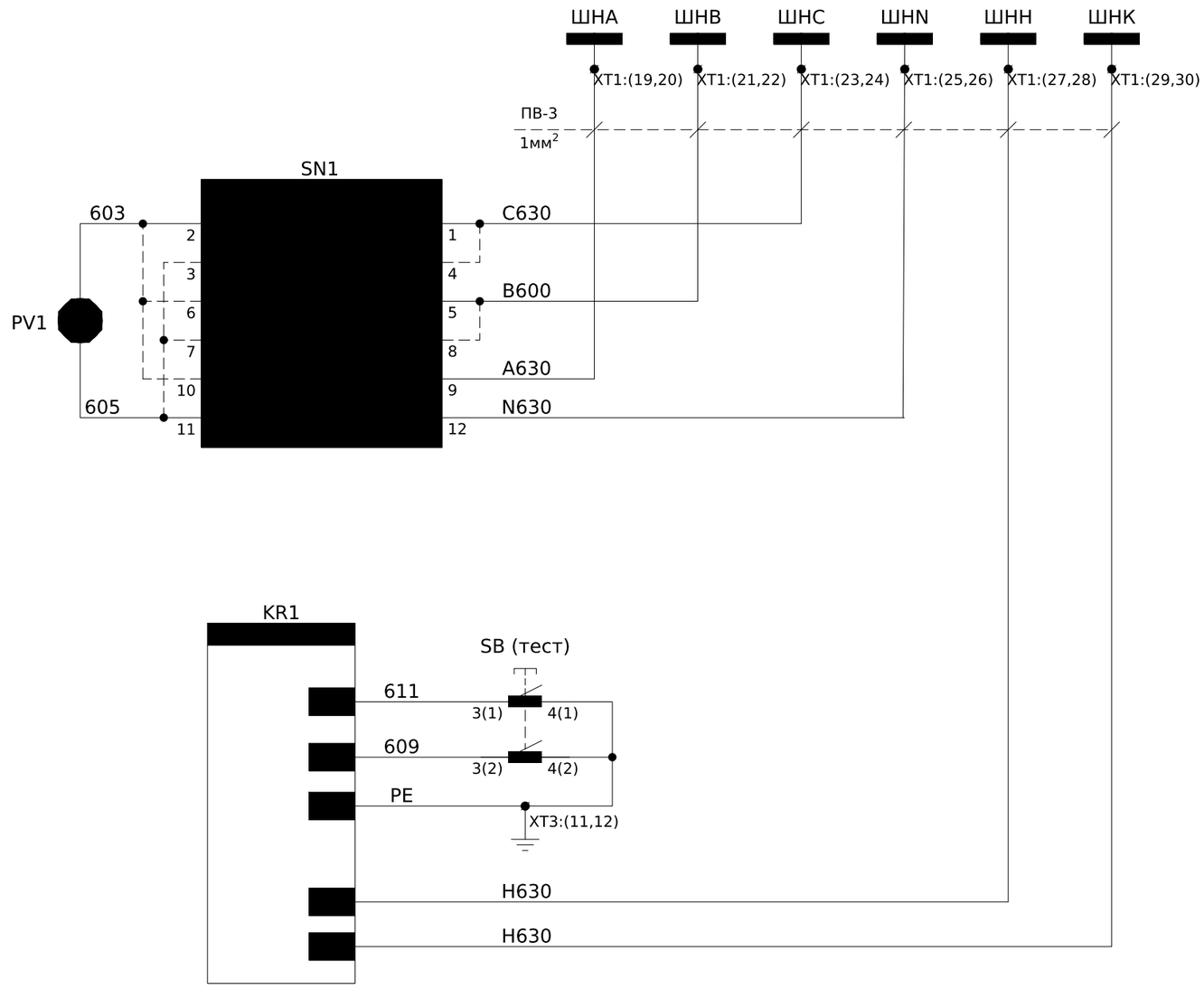

Примітки:

1) монтаж кіл сигналізації, освітлення, обігріву, розеток виконати проводом ПВ-3 1мм^2.

Зм.	Кільк.	Арк.	№док.	Підпис	Дата	ЛК-ТР-35-RP-026-05	Арк. 3

Зам. інв. №

Підпис і дата

Інв. № ор.

Формат А3

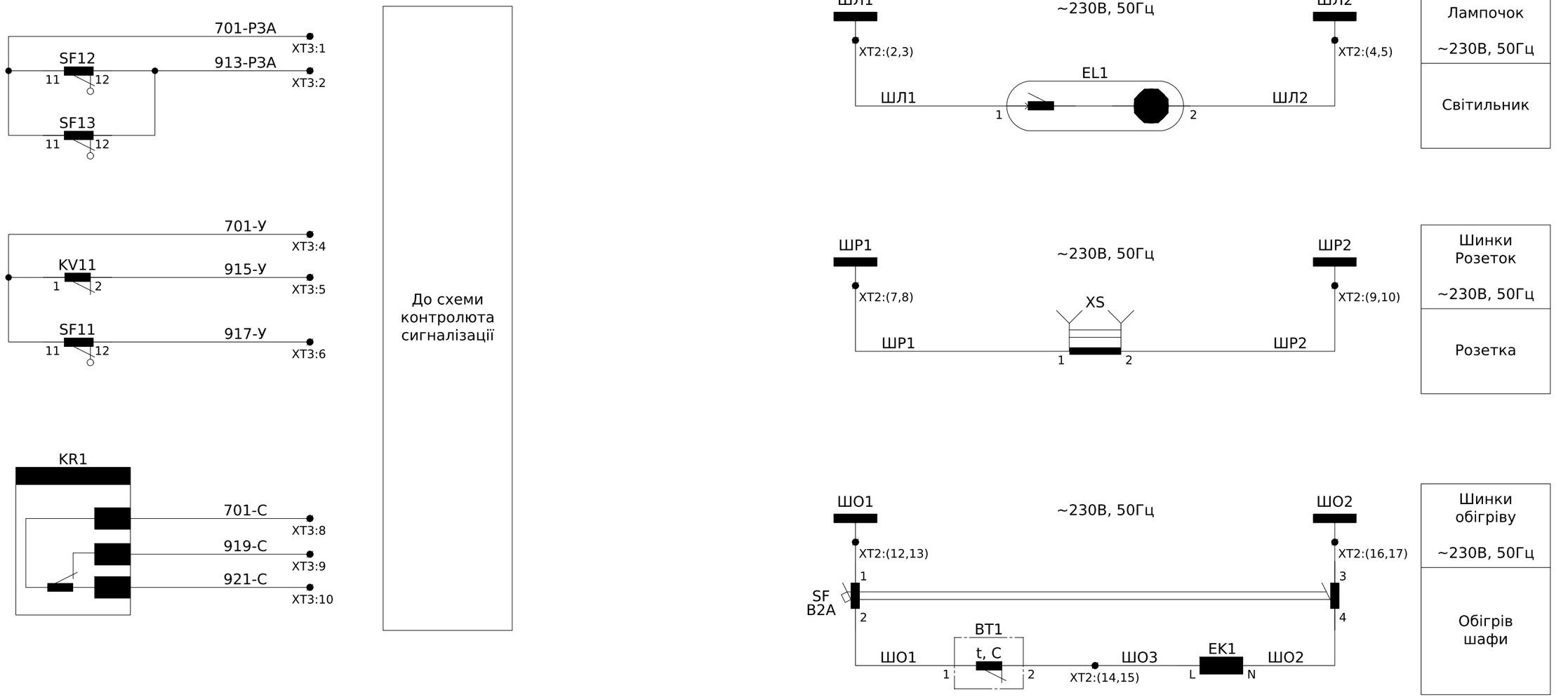

Зам. інв. №	
Підпис і дата	
Інв. № ор.	

Зм.	Кільк.	Арк.	№док.	Підпис	Дата	ЛК-ТР-35-RP-026-05	Арк. 4

Формат А3

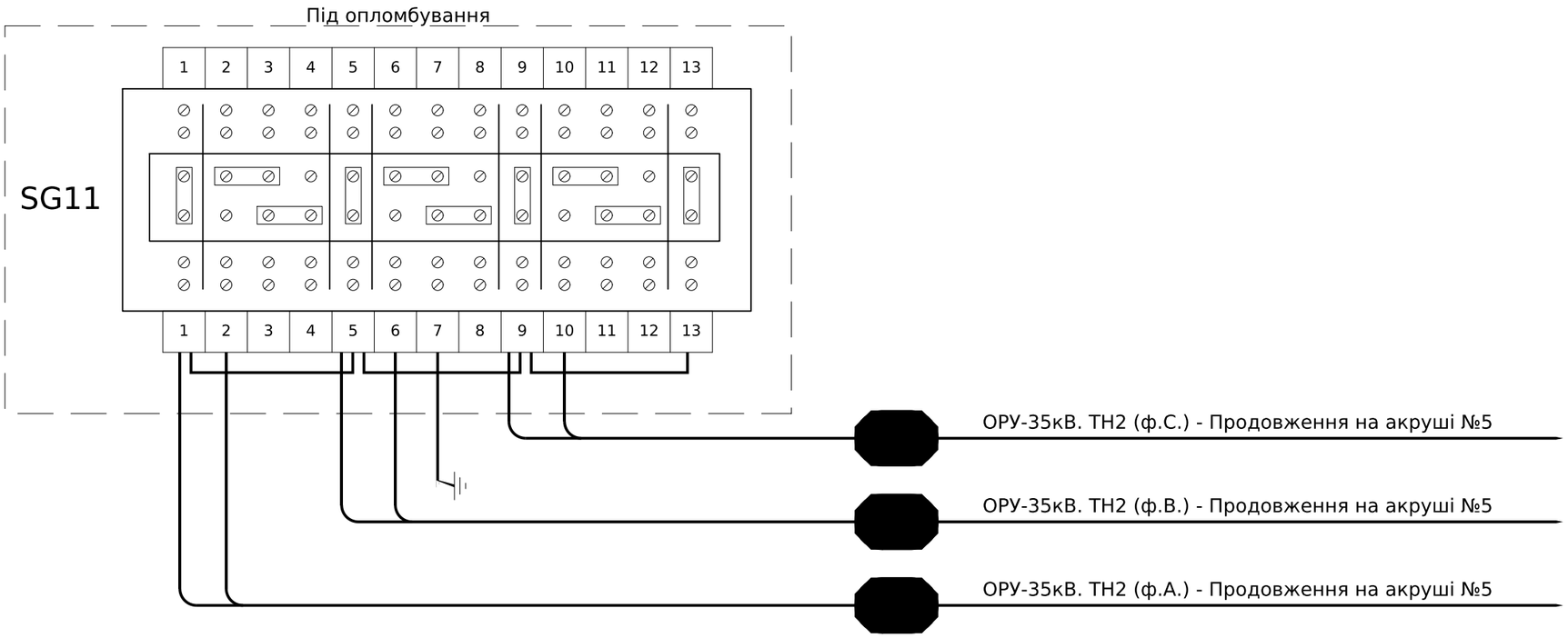

Зам. інв. №	
Підпис і дата	
Інв. № ор.	

Зм.	Кільк.	Арк.	№док.	Підпис	Дата	ЛК-ТР-35-RP-026-05	Арк. 5

Формат А3

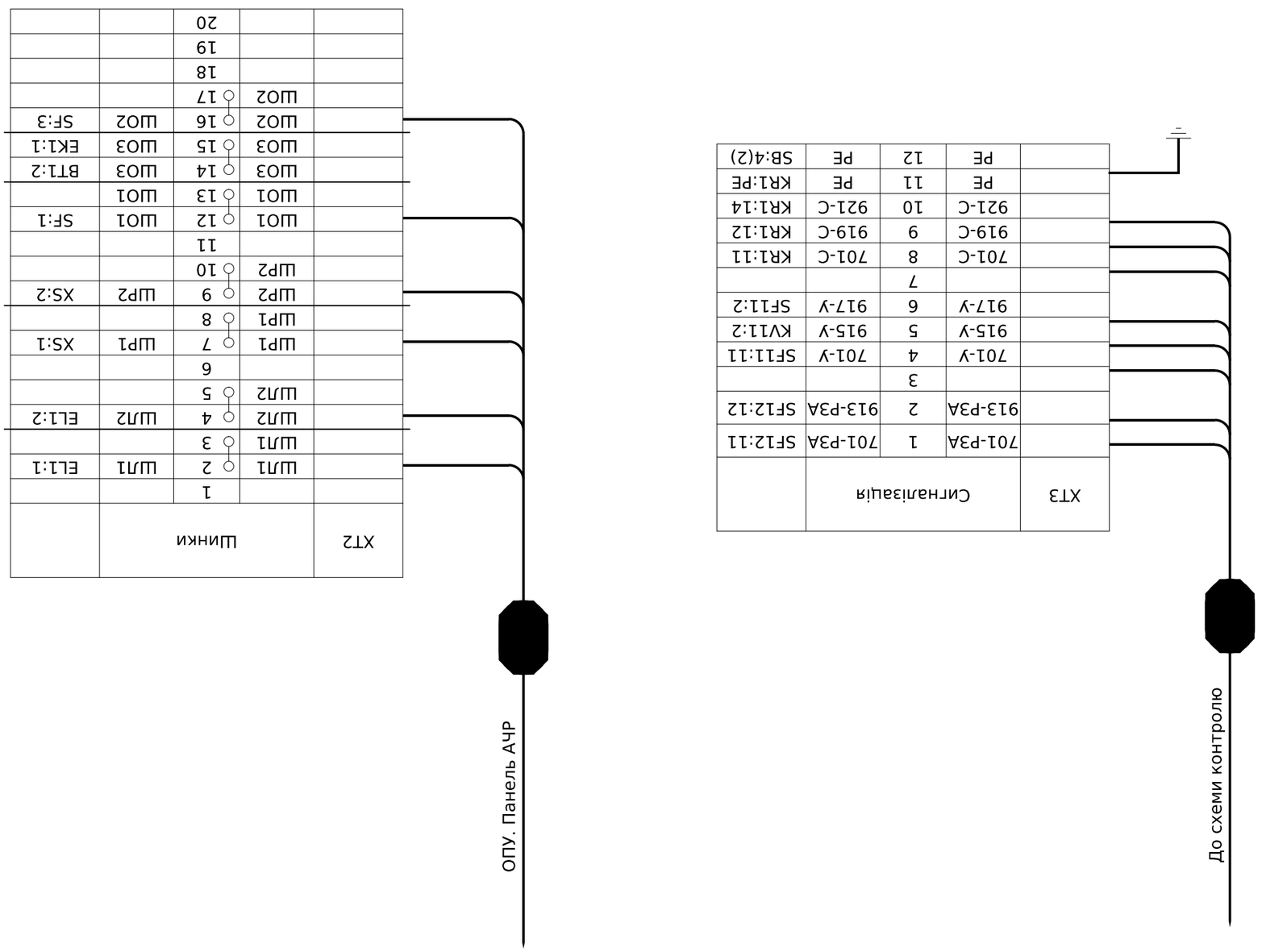

XT2	Шинки			
		1		
	Ш1	2	Ш1	EL1:1
	Ш1	3		
	Ш2	4	Ш2	EL1:2
	Ш2	5		
		6		
	Ш1	7	Ш1	XS:1
	Ш1	8		
	Ш2	9	Ш2	XS:2
	Ш2	10		
		11		
	Ш01	12	Ш01	SF:1
	Ш01	13	Ш01	
	Ш03	14	Ш03	BT1:2
	Ш03	15	Ш03	EK1:1
	Ш02	16	Ш02	SF:3
	Ш02	17		
		18		
		19		
		20		

XT3	Сигналізація			
	701-P3A	1	701-P3A	SF12:11
	913-P3A	2	913-P3A	SF12:12
		3		
	701-У	4	701-У	SF11:11
	915-У	5	915-У	KV11:2
	917-У	6	917-У	SF11:2
		7		
	701-C	8	701-C	KR1:11
	919-C	9	919-C	KR1:12
	921-C	10	921-C	KR1:14
	PE	11	PE	KR1:PE
	PE	12	PE	SB:4(2)

Інв. № ор.	Підпис і дата	Зам. інв. №

Зм.	Кільк.	Арк.	№док.	Підпис	Дата

ЛК-ТР-35-RP-026-05

Арк. 7

Формат А3

Позначення	Найменування	К-ть	Примітки
A1	Прилад для зменшення феррорезонансу AFR 31	1	залишити місце
KR1	Реле контролю ізоляції 3ug3081-1AK20	1	залишити місце
SN1	Перемикач кулачковий 4G10-66-U-S1-R014	1	
PV1	Вольтметр ЭВ-0302.11 0-40 кВ ТН35000/100	1	
SB	Кнопка зелена 2NO	1	
SF11	Автоматичний вимикач iC60N 3P 2A B	1	
-	Допоміжний контакт iOF/SD+OF	1	
-	Бокс під автомати зовнішній VIKO Lotus 3-4 модулі	1	
-	Клема з розмикачем UT 4-QUATTRO-MT	1	XG
-	Кінцева кришка D-UT 2,5/4-QUATTRO	1	XG
SF12	Автоматичний вимикач iC60N 3P 2A B	1	
-	Допоміжний контакт iOF/SD+OF	1	
SF13	Автоматичний вимикач iC60N 1P 2A B	1	
-	Допоміжний контакт iOF/SD+OF	1	
SF	Автоматичний вимикач iC60N 2P 2A B	1	
SG11	Комутаційна колодка КП5 (25) А	1	
SG12, SG13	Випробувальний блок UTWE 6/4+1	2	
-	Робоча кришка FWP 4+1	2	
-	Холоста кришка FBP 4+1	2	
KV11	Реле контролю напруги ЕЛ-11 (У3,100В, 50 Гц)	1	
XS	Розетка модульна на DIN-рейку TMS-5, 16A 220В L N PE, CNC	1	або аналог
EL1	Світлодіодний світильник Feron AL5042 5Вт	1	або аналог
EK1	Обігрівач на DIN-рейку 75Вт IP20	1	
BT1	Термостат 1NC, 10A, 250В AC, 0+60	1	

Позначення	Найменування	К-ть	Примітки
XT1	Клема струмова WGO 3 Cipa з 2 тестовими гніздами	40	
-	Перемичка IZUK 6/3 \~WGO 1 - WGL 1 - WGO3	1	
-	Перемичка IZUK 6/2 \~WGO 1 - WGL 1 - WGO3	12	
-	Торцева кришка NPP / WGO 3 cipa	1	
-	Набір для опломбування клем		
XT2	Клема прохідна AVK 6 cipa	20	
-	Перемичка UK 6/2 - AVK 6	7	
-	Розмежувач клемних груп APP / AVK 2,5-10	4	
-	Торцева кришка NPP/AVK 2,5-10 cipa	1	
XT3	Клема прохідна AVK 6 cipa	10	
-	Клема заземлення AVK 6/10 T	2	
-	Торцева кришка NPP/AVK 2,5-10 cipa	1	

Зам. інв. №

Підпис і дата

Інв. № ор.